Lindab tetõfelújító rendszer

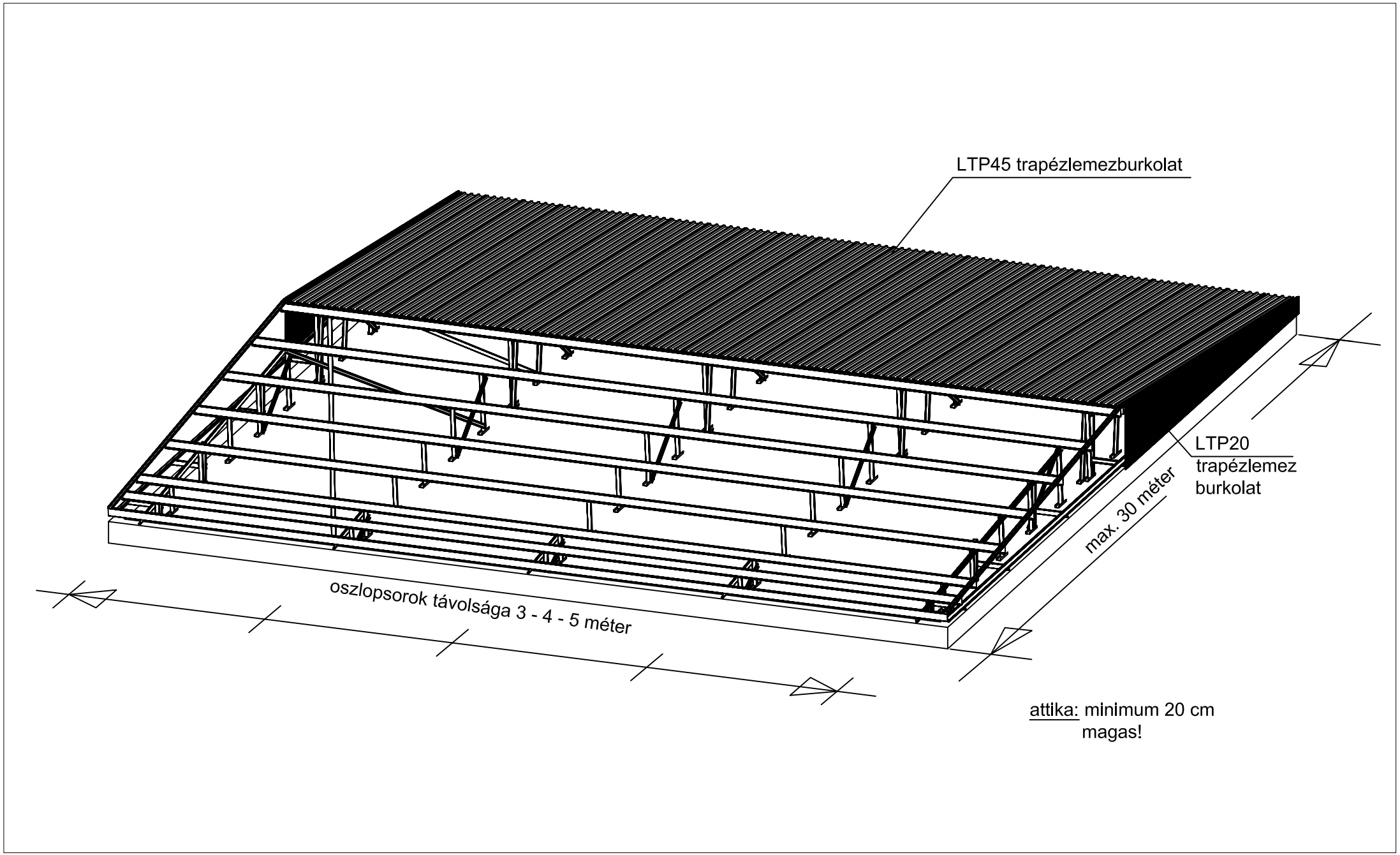

1. Lejtés 6° trapézlemez fedéssel

1.1 Térbeli kép

Lindab tetõfelújító rendszer

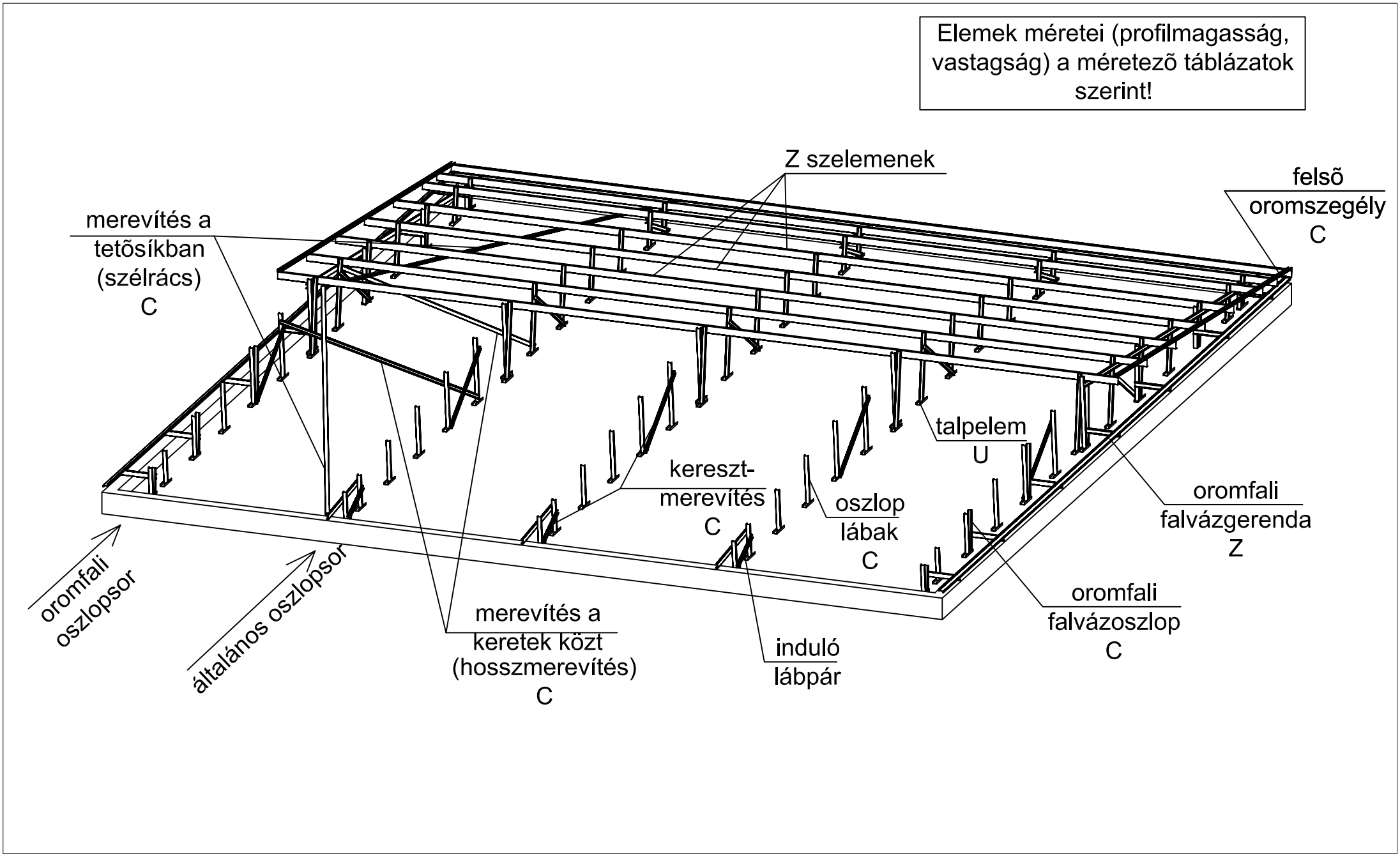

1. Lejtés 6° trapézlemez fedéssel

1.2 Rendszer elemei

Lindab tetõfelújító rendszer

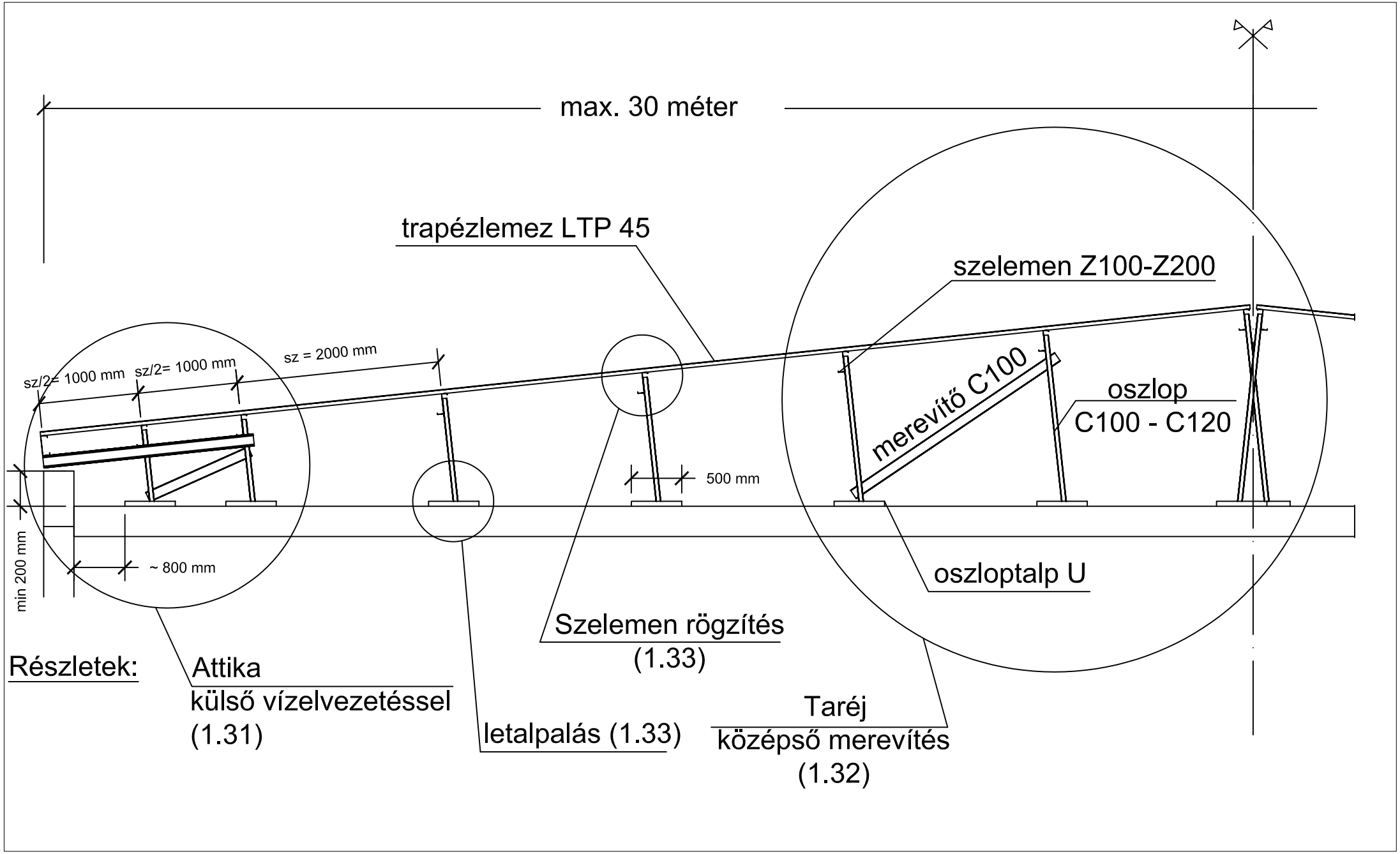

1. Lejtés 6° trapézlemez fedéssel

1.3 Általános közbensõ oszlopsor

Lindab tetõfelújító rendszer

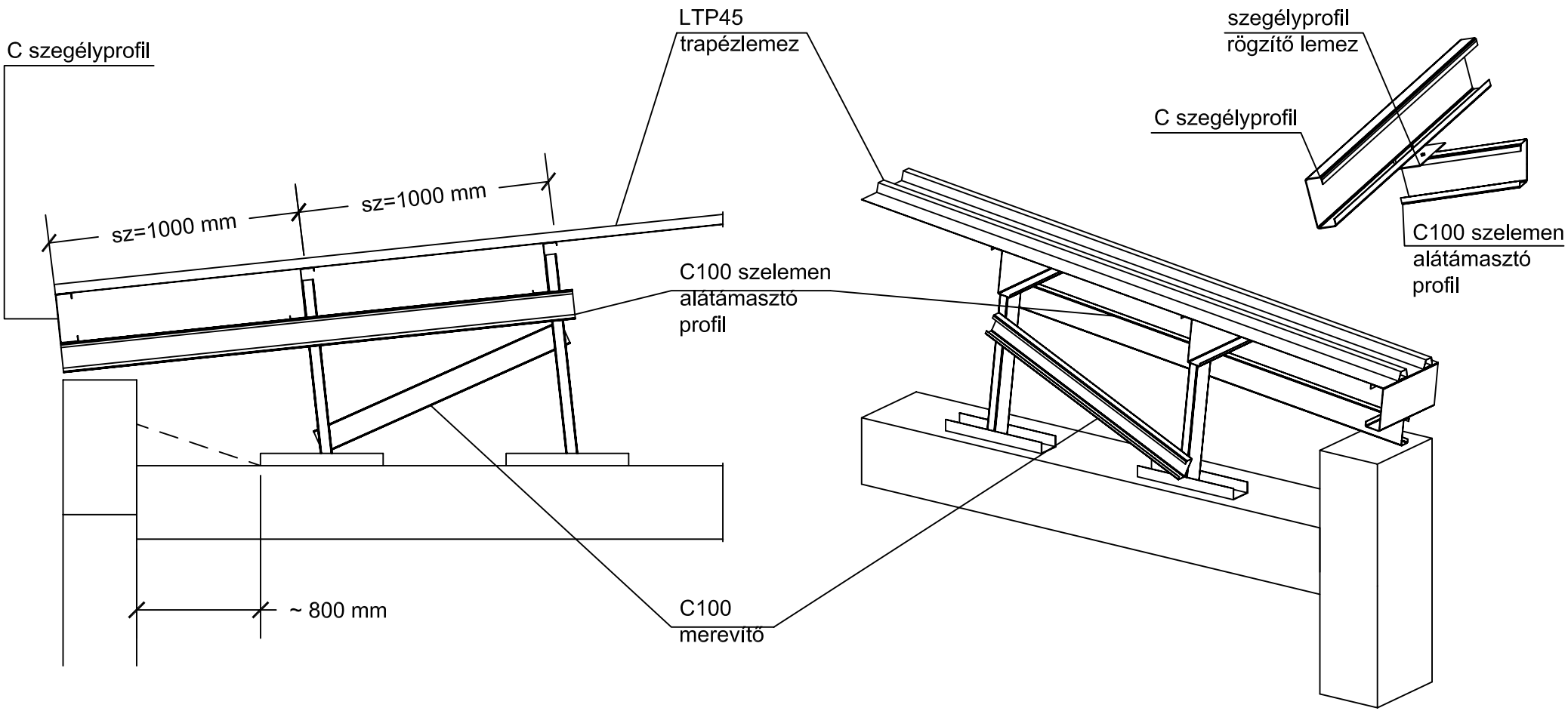

1. Lejtés 6° trapézlemez fedéssel

1.31 Attika kialakítás külsõ vízelvezetéssel

Lindab tetõfelújító rendszer

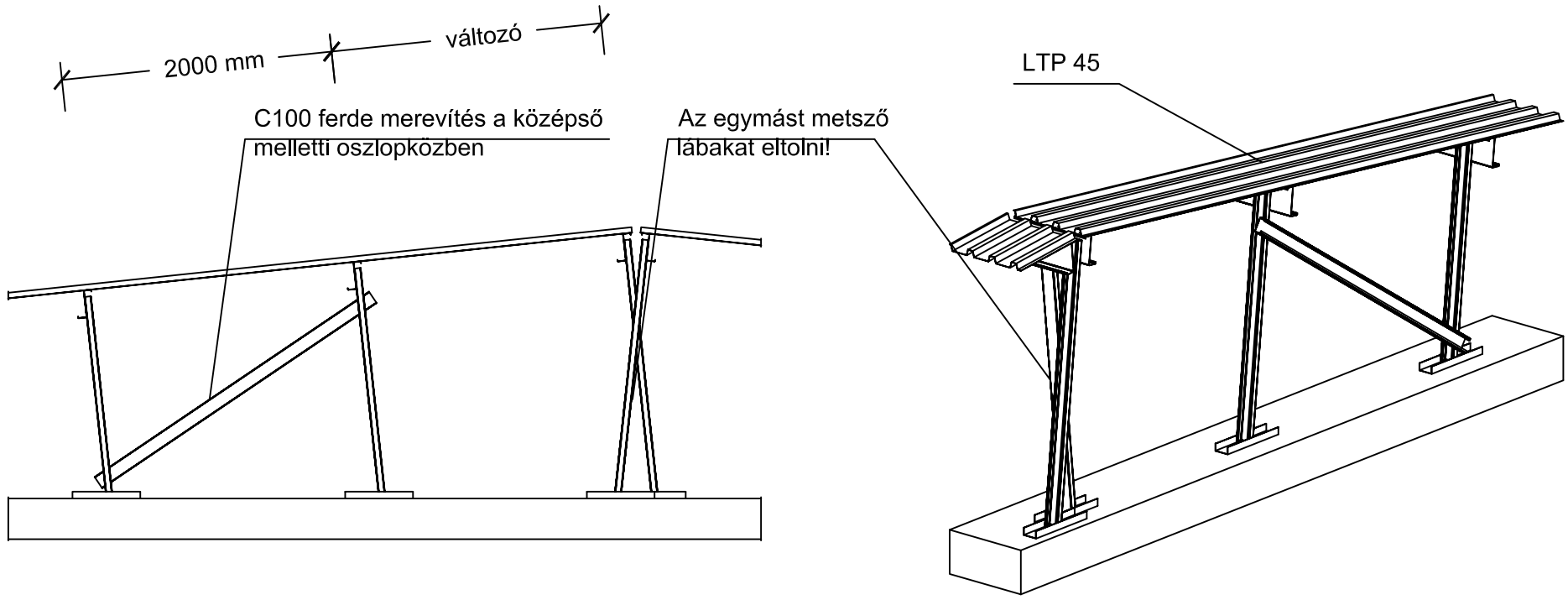

1. Lejtés 6° trapézlemez fedéssel

1.32 Taréj kialakítás és középsõ merevítés

Lindab tetõfelújító rendszer

Talpelem rögzítése
statikai számítás szerint!

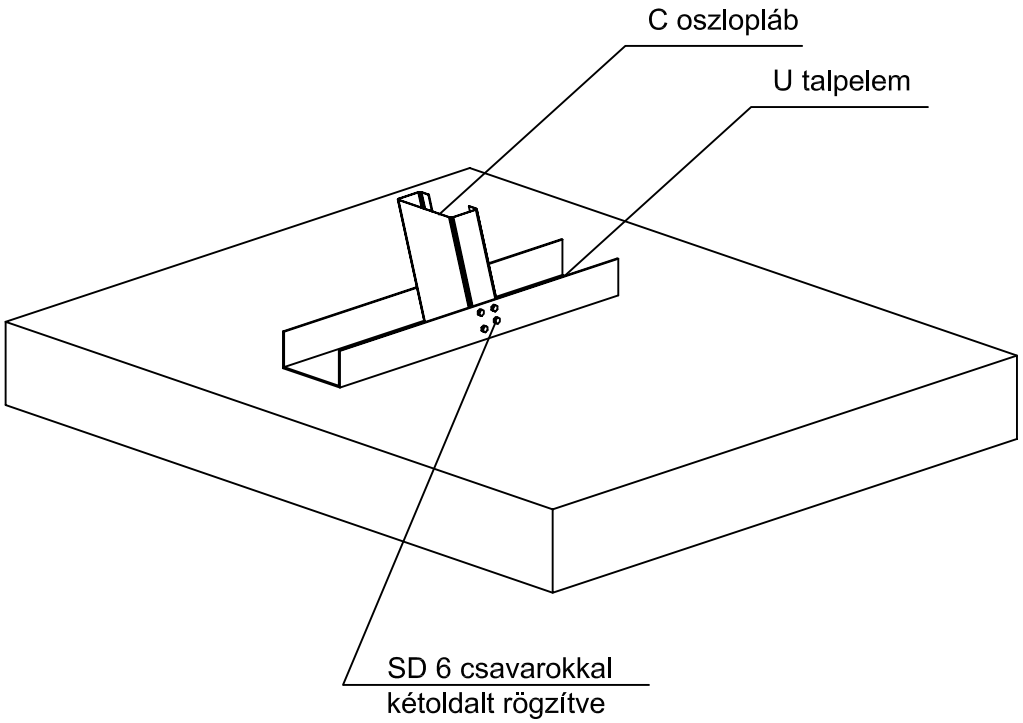

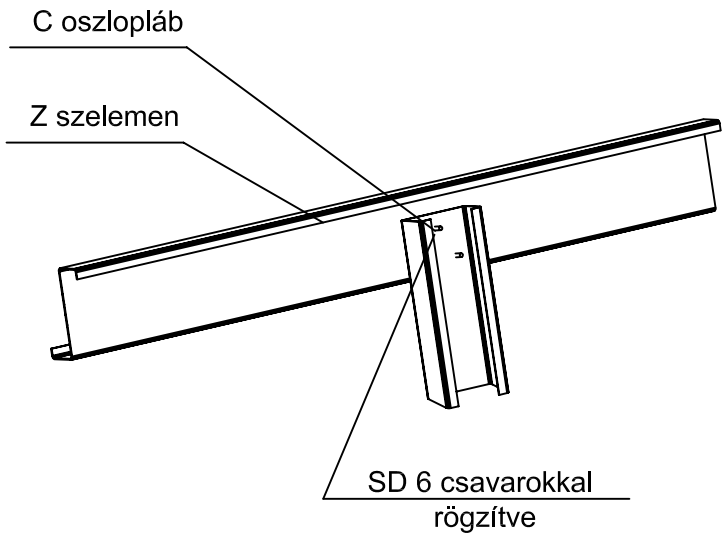

1. Lejtés 6° trapézlemez fedéssel

1.33 Szelemen rögzítés és letalpalás

Lindab tetõfelújító rendszer

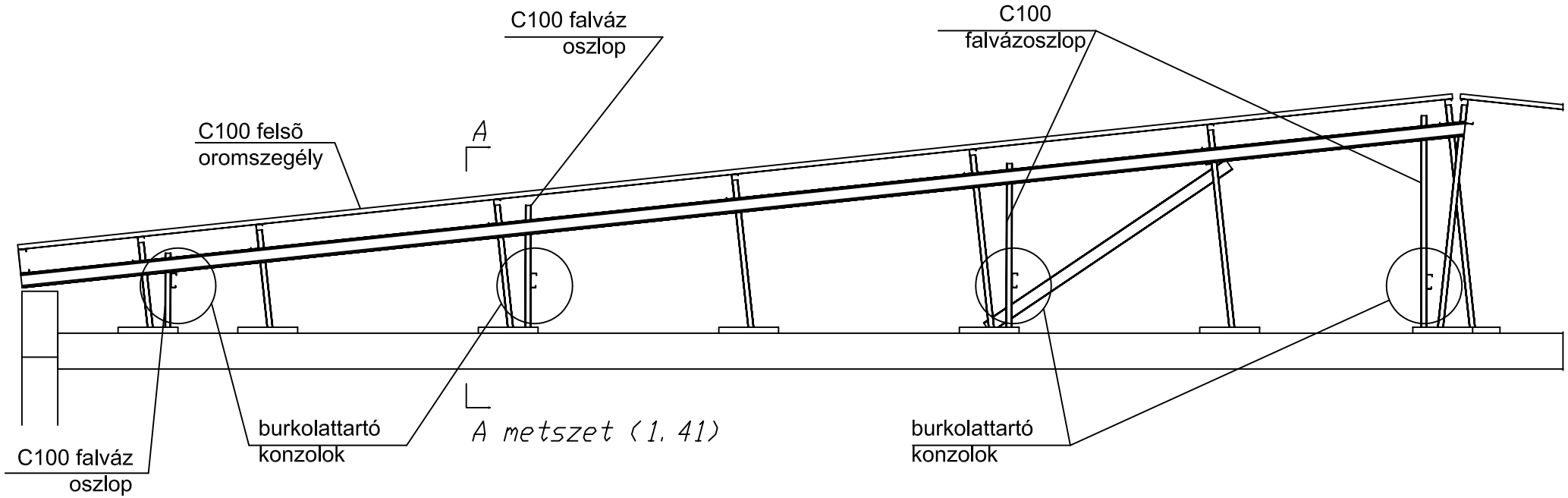

1. Lejtés 6° trapézlemez fedéssel

1.4 Oromfali oszlopsor

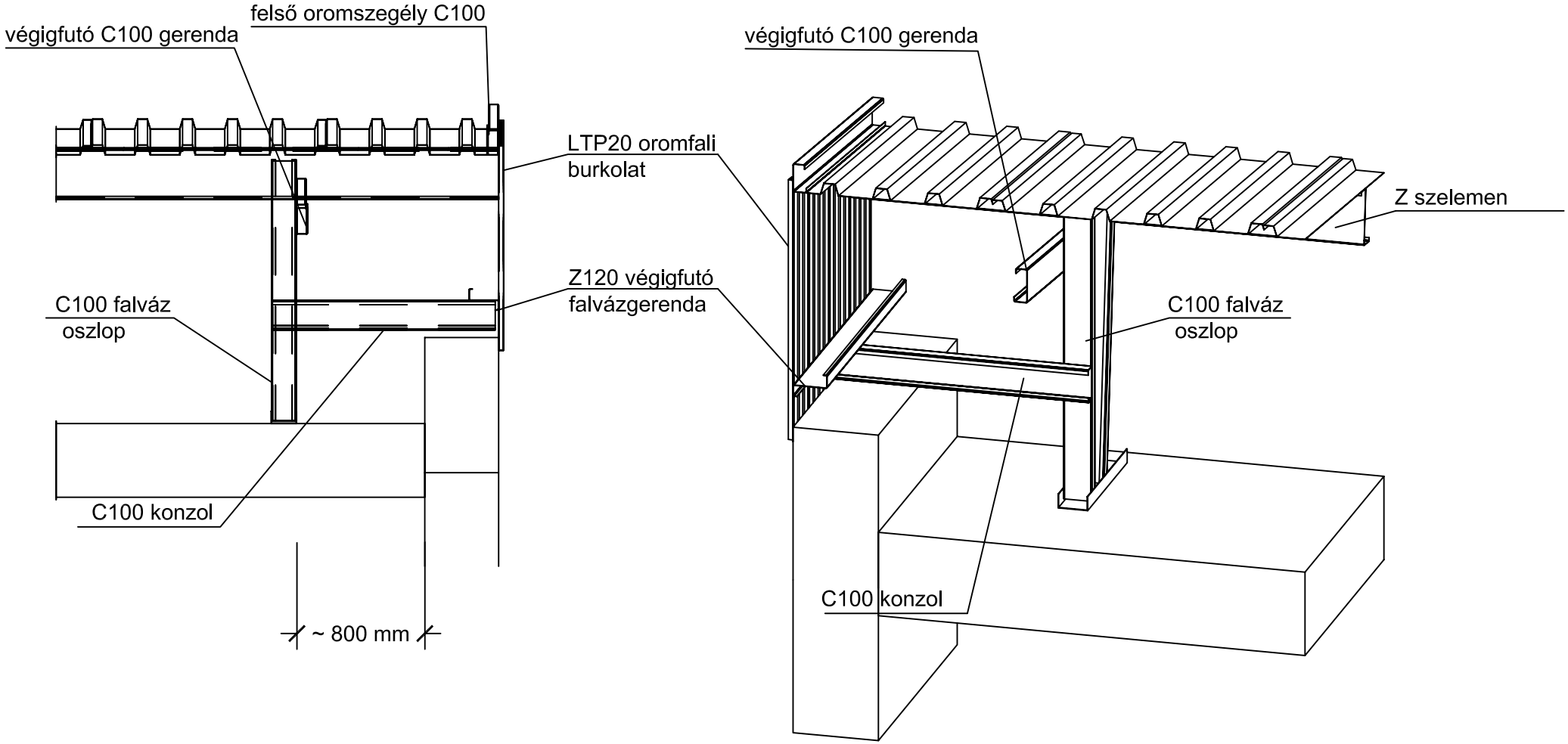
végigfutó C100 gerenda
felső oromszegély C100
LTP20 oromfali burkolat
Z120 végigfutó falvázgerenda
C100 falváz oszlop
C100 konzol
~ 800 mm
végigfutó C100 gerenda
Z szelemen
C100 falváz oszlop
C100 konzol

A-A metszet

Lindab tetőfelújító rendszer

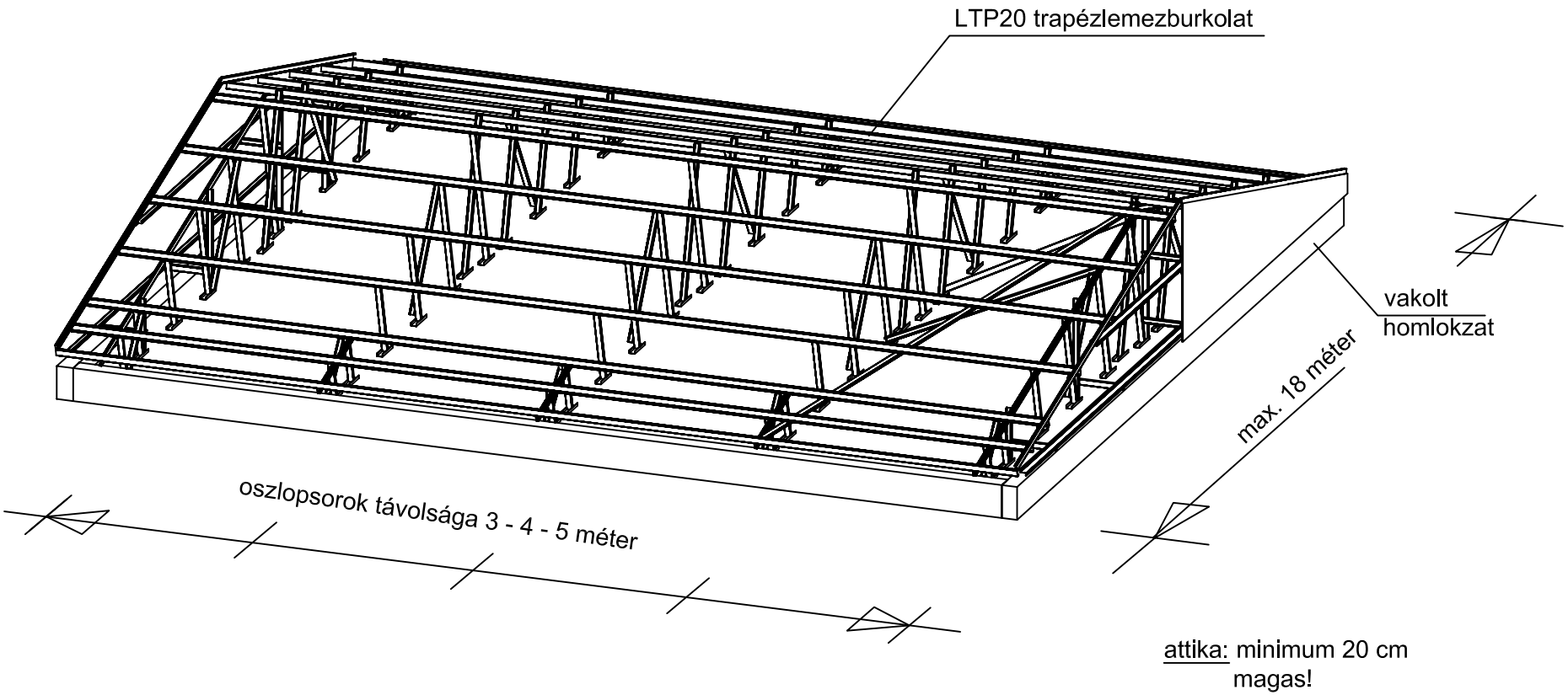

2. Lejtés 15° trapézlemez fedéssel

2.1 Térbeli kép

Lindab tetőfelújító rendszer

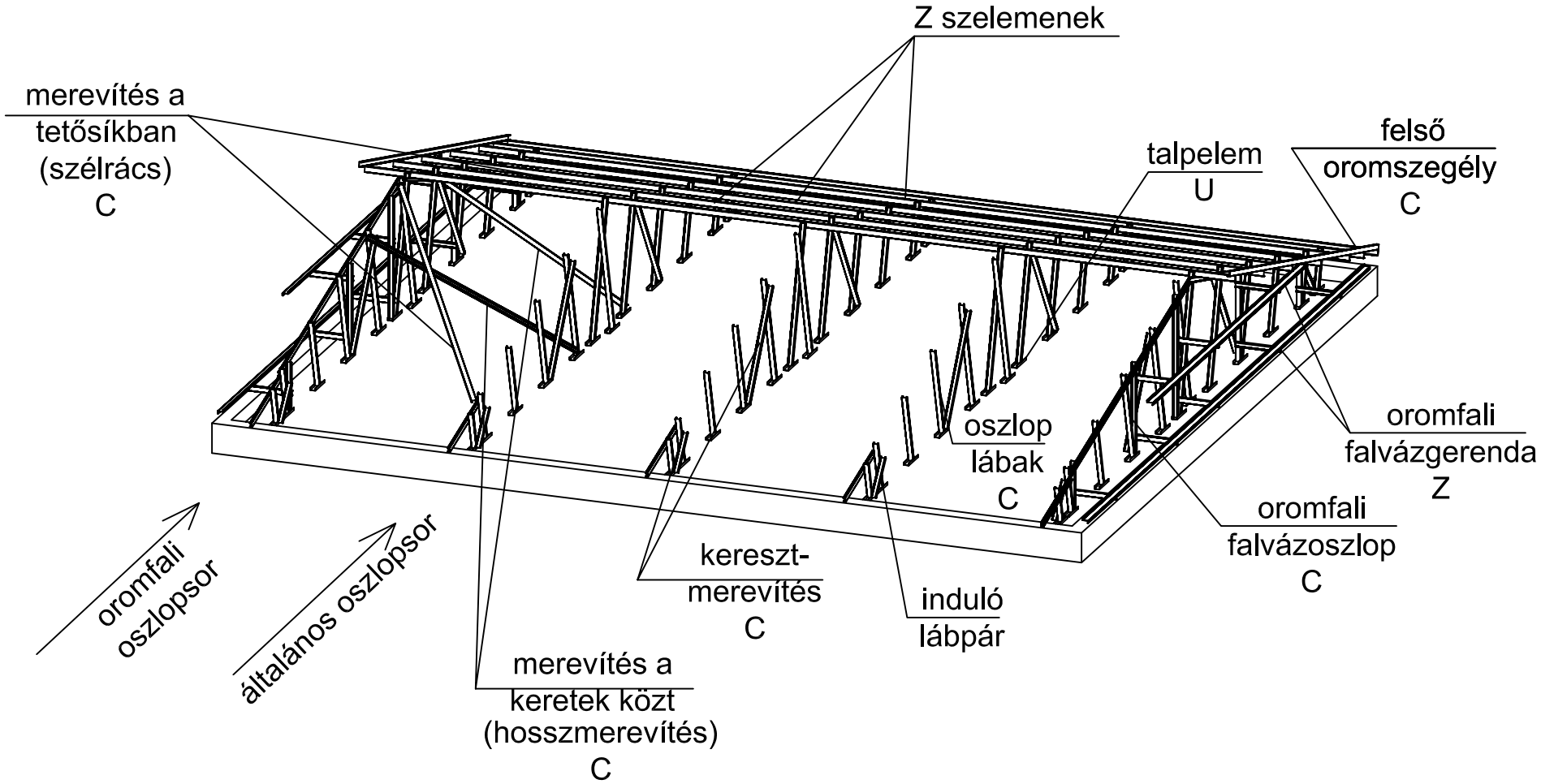

2. Lejtés 15° trapézlemez fedéssel

2.2 Rendszer elemei

Lindab tetőfelújító rendszer

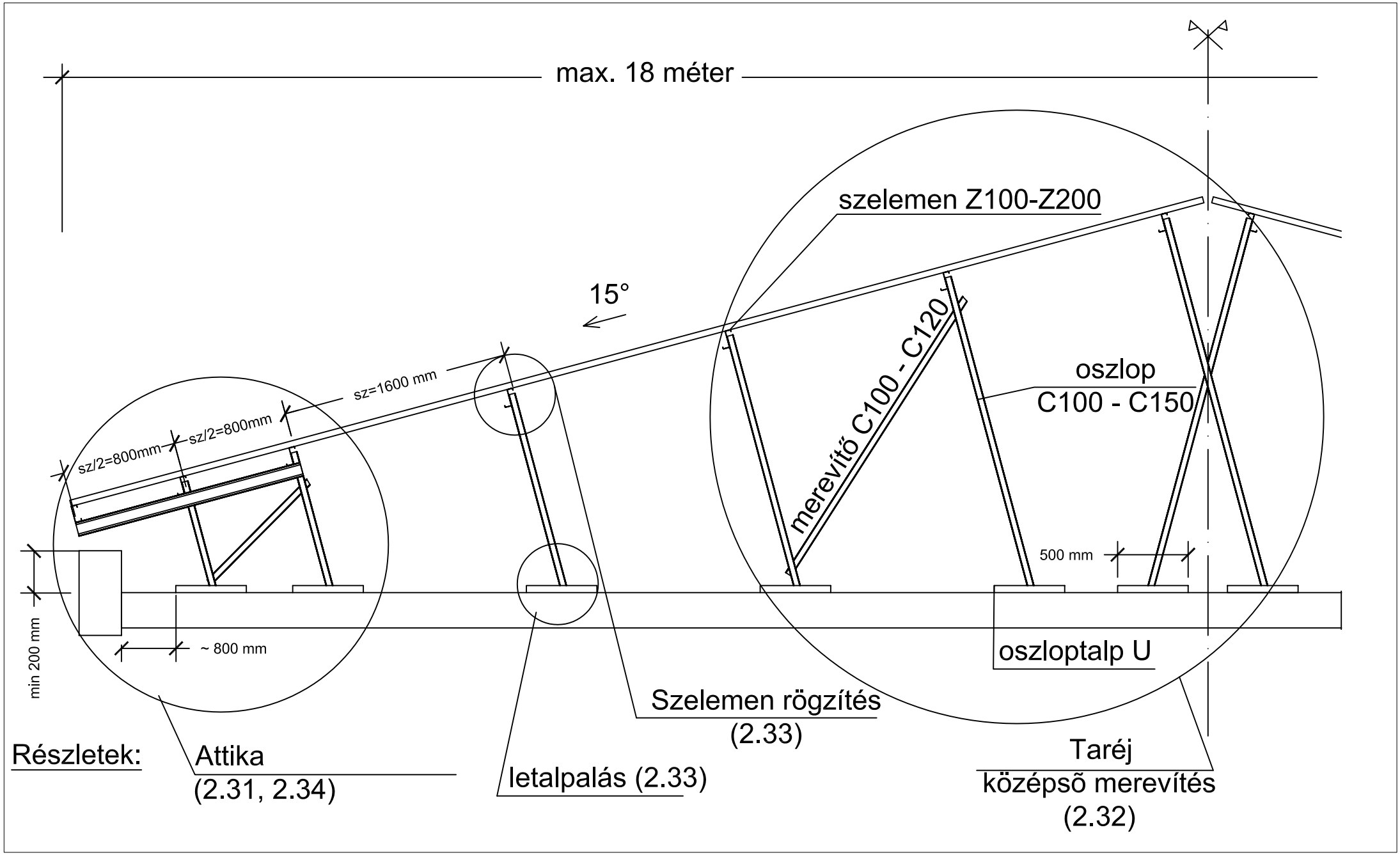

2. Lejtés 15° trapézlemez fedéssel

2.3 Általános közbenső oszlopsor

Lindab tetőfelújító rendszer

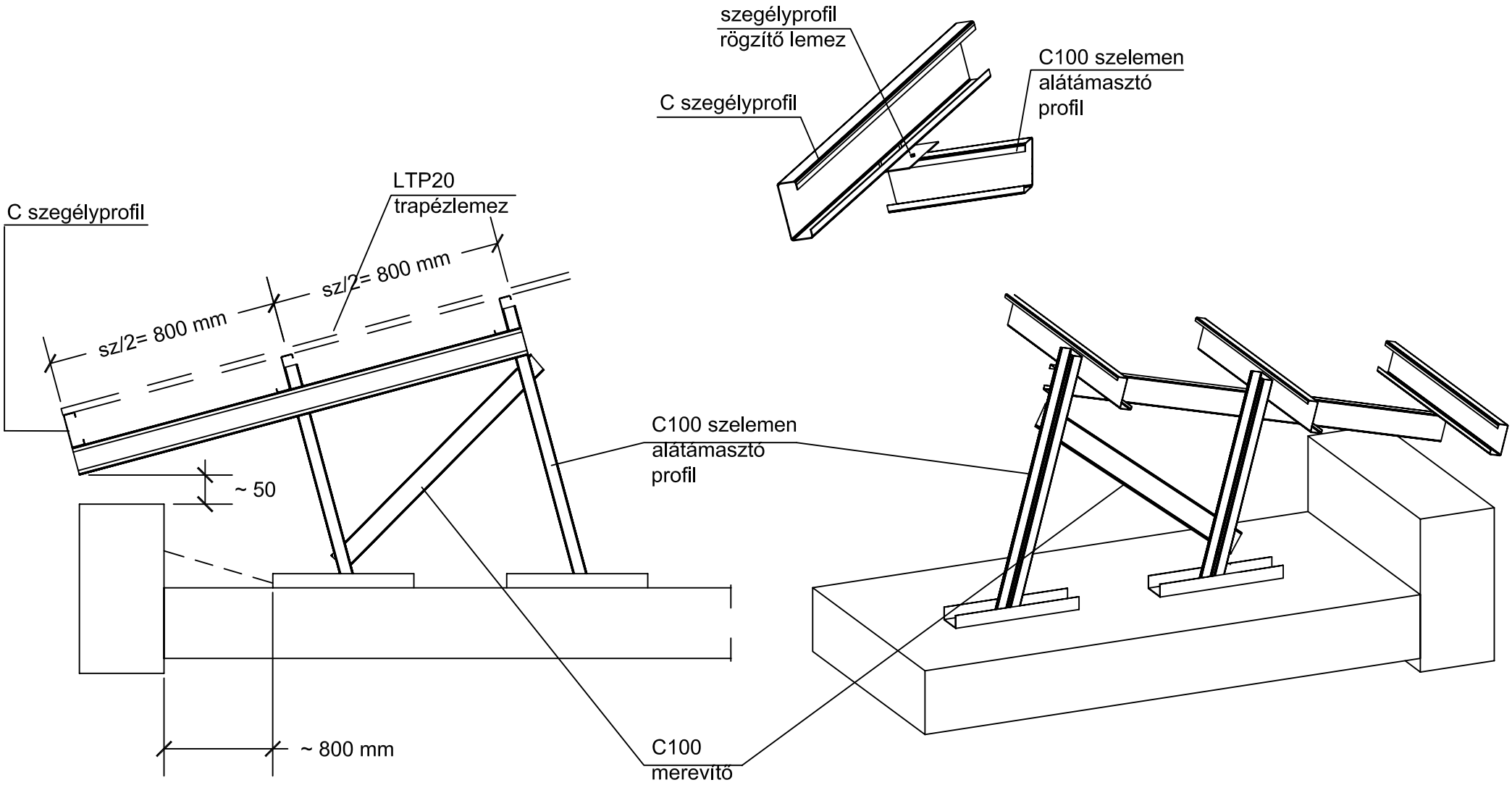

2. Lejtés 15° trapézlemez fedéssel

2.31 Attika kialakítás külső vízelvezetéssel

Lindab tetõfelújító rendszer

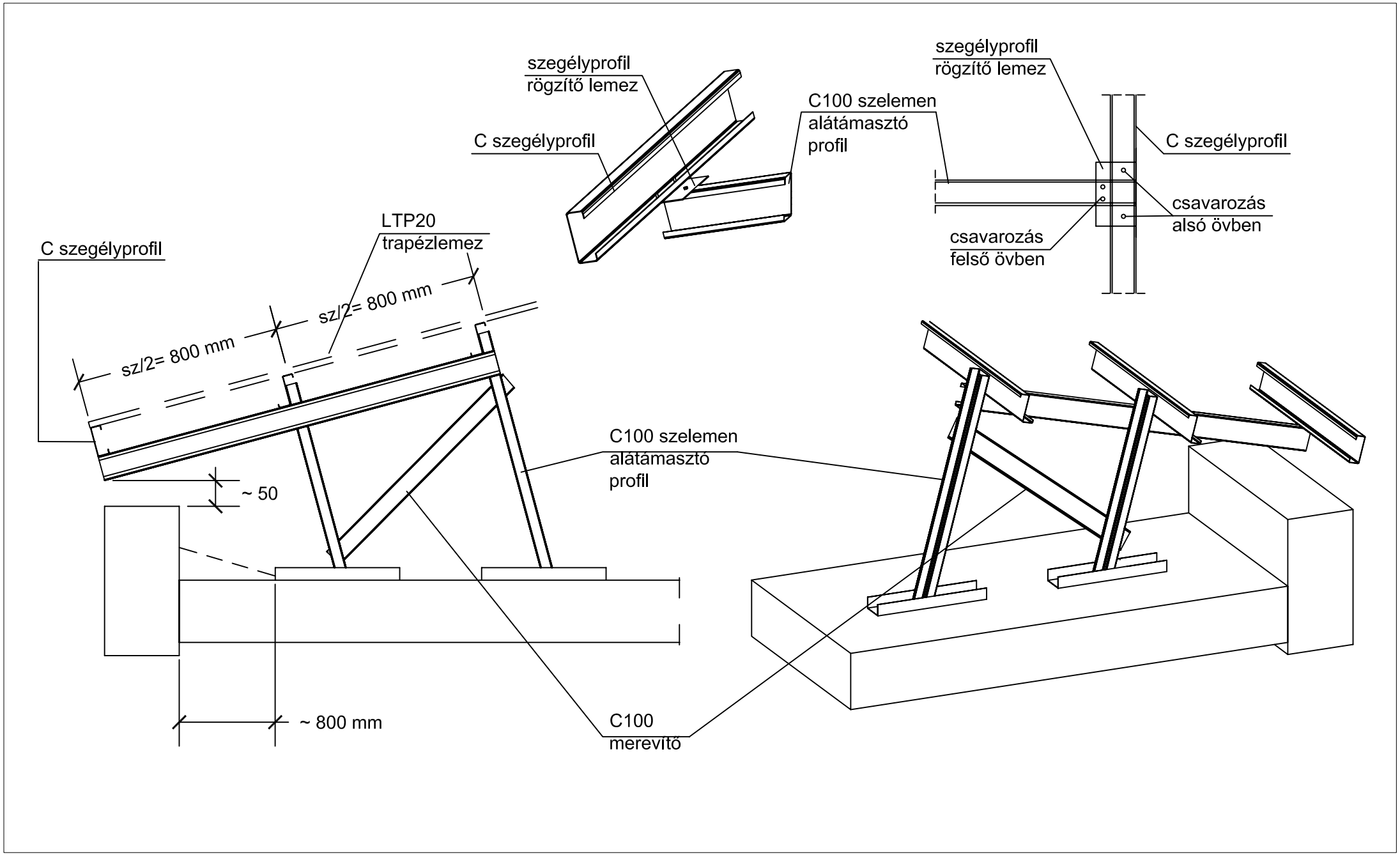

2. Lejtés 15° trapézlemez fedéssel

2.31 Attika kialakítás külsõ vízelvezetéssel

Lindab tetőfelújító rendszer

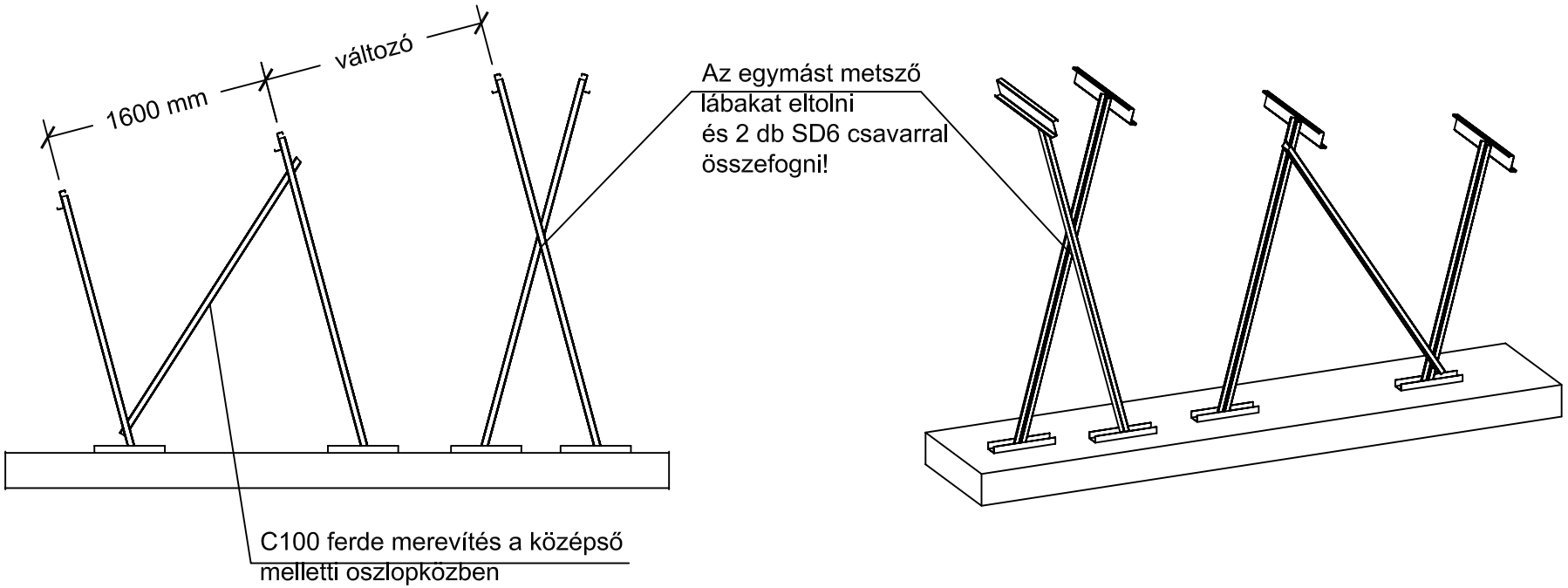

2. Lejtés 15° trapézlemez fedéssel

2.32 Taréj kialakítás és középső merevítés

Lindab tetőfelújító rendszer

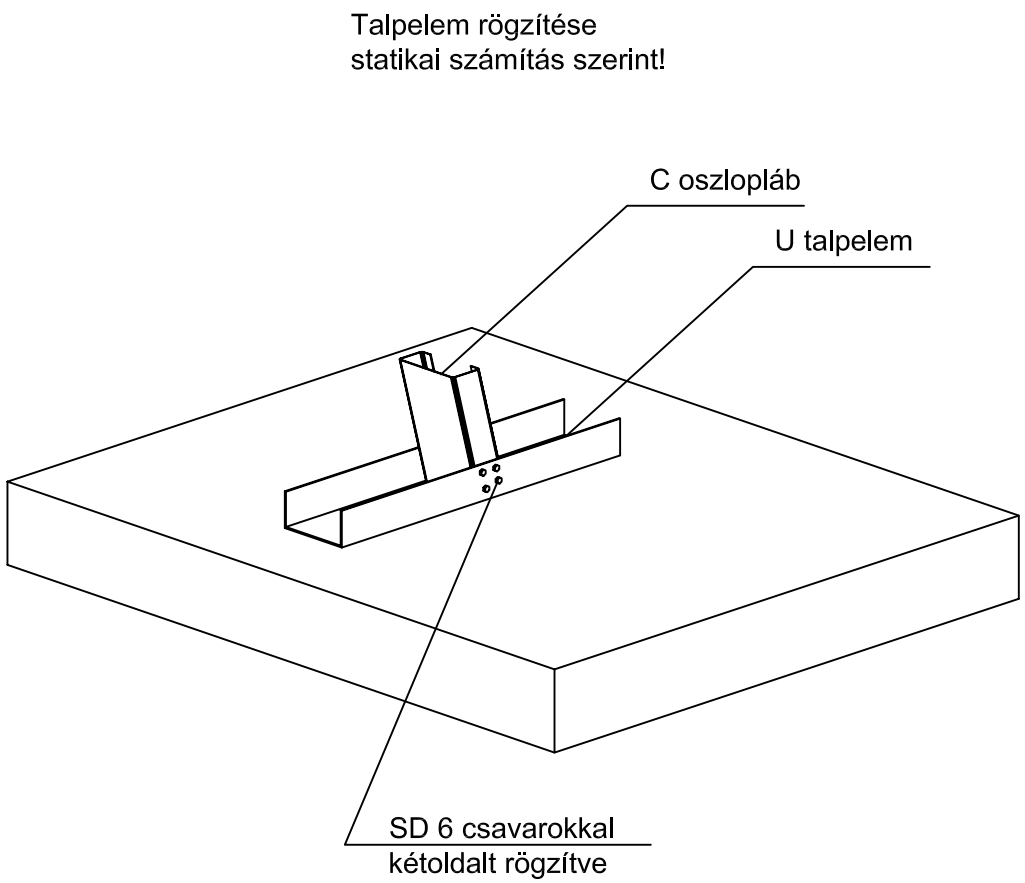

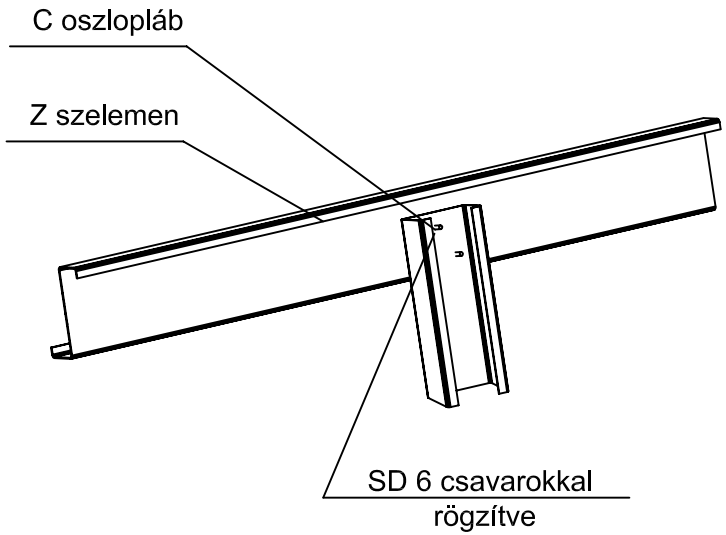

2. Lejtés 15° trapézlemez fedéssel

2.33 Szelemen rögzítés és letalpalás

Lindab tetőfelújító rendszer

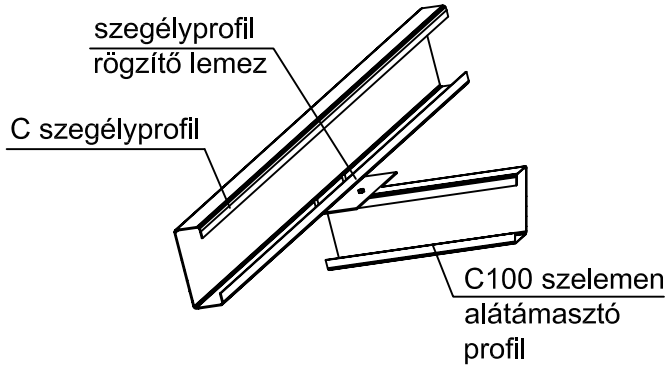

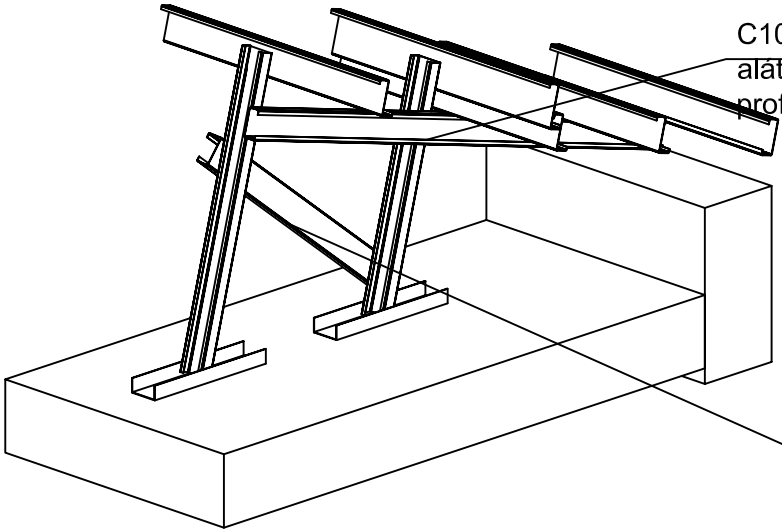

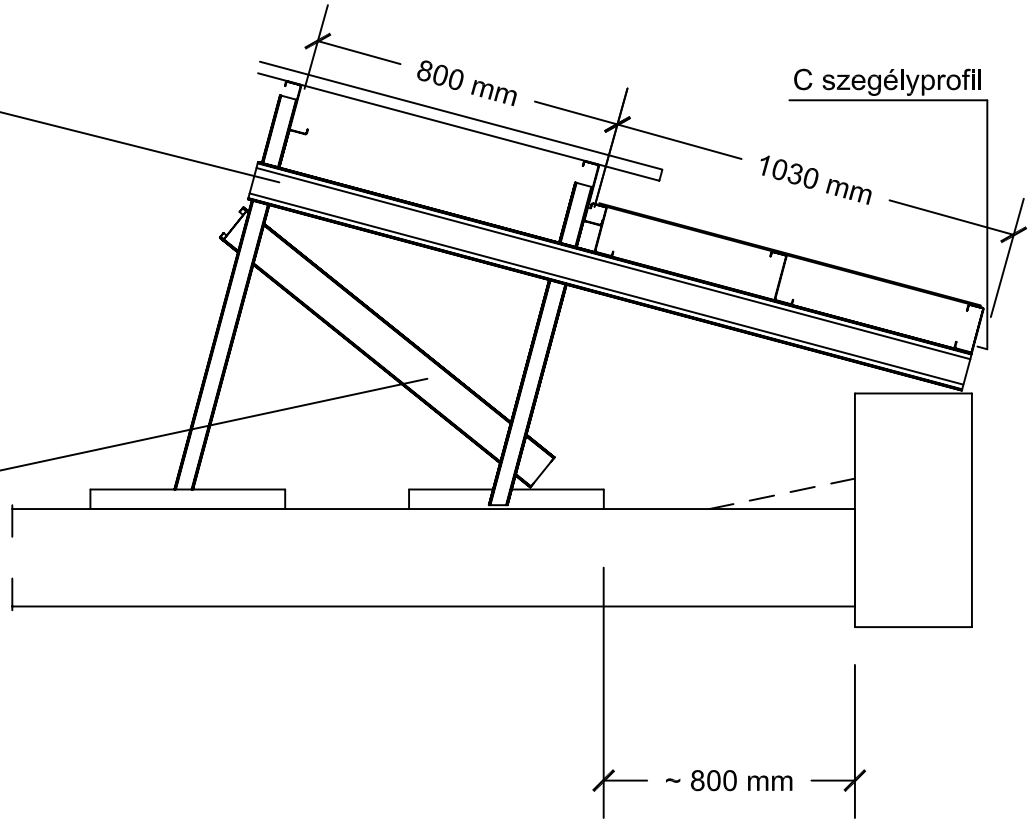

2. Lejtés 15° trapézlemez fedéssel

2.34 Attika kialakítás belső vízelvezetéssel

Lindab tetőfelújító rendszer

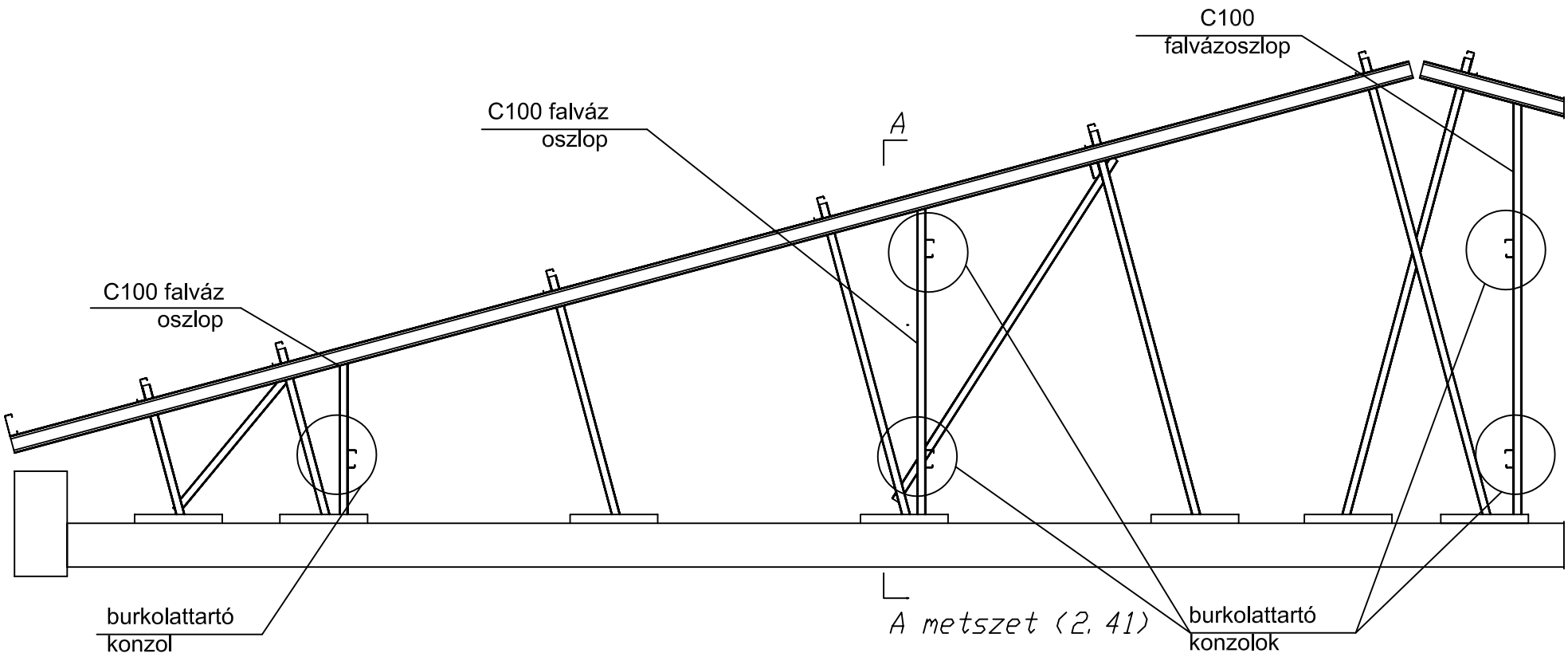

2. Lejtés 15° trapézlemez fedéssel

2.4 Oromfali oszlopsor

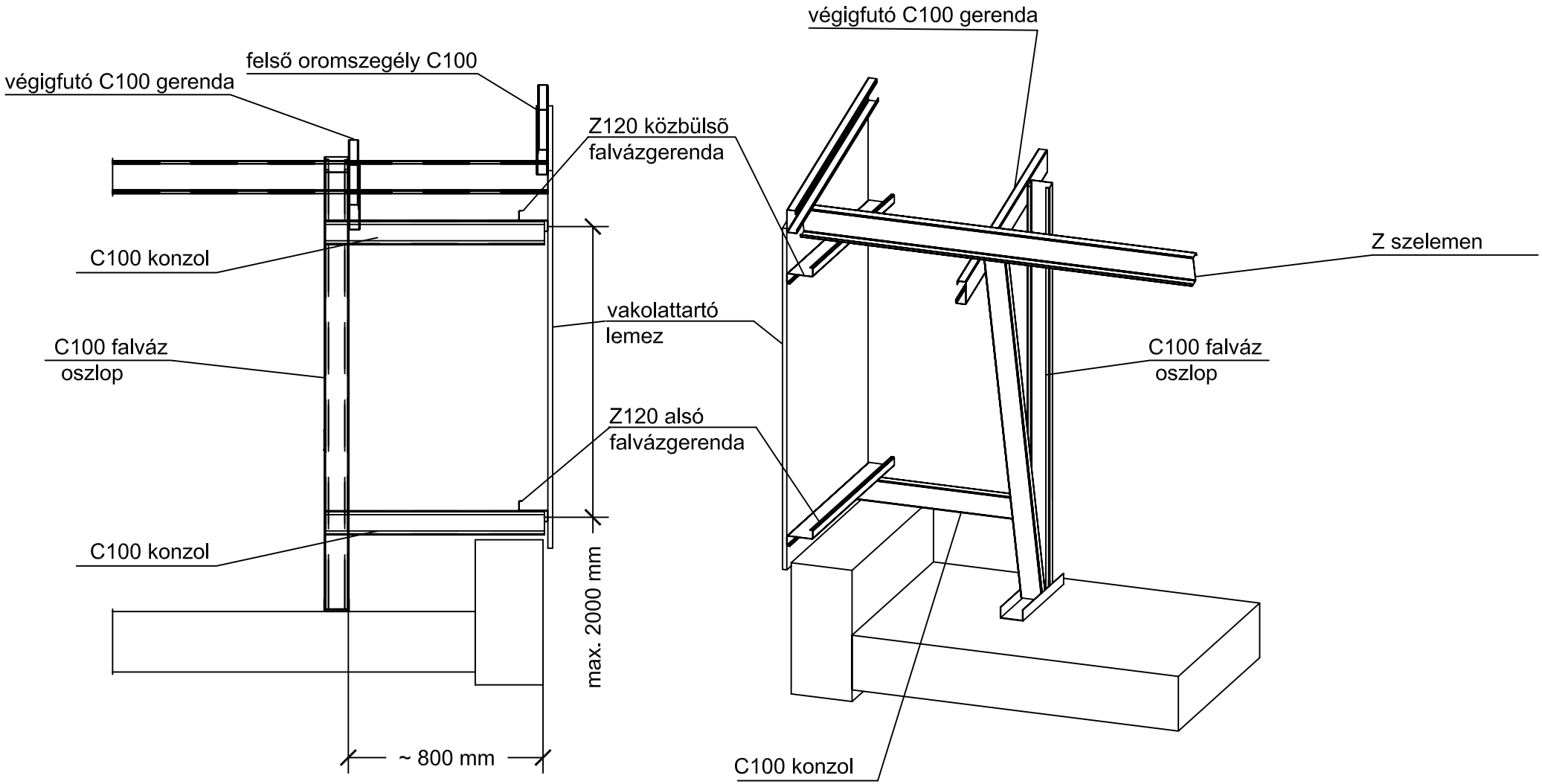
végigfutó C100 gerenda
felső oromszegély C100
végigfutó C100 gerenda
Z120 közbülső
falvázgerenda
C100 konzol
vakolattartó
lemez
C100 falváz
oszlop
Z120 alsó
falvázgerenda
C100 konzol
max. 2000 mm
~ 800 mm
Z szelemen
C100 falváz
oszlop
C100 konzol

A-A metszet

Lindab tetőfelújító rendszer

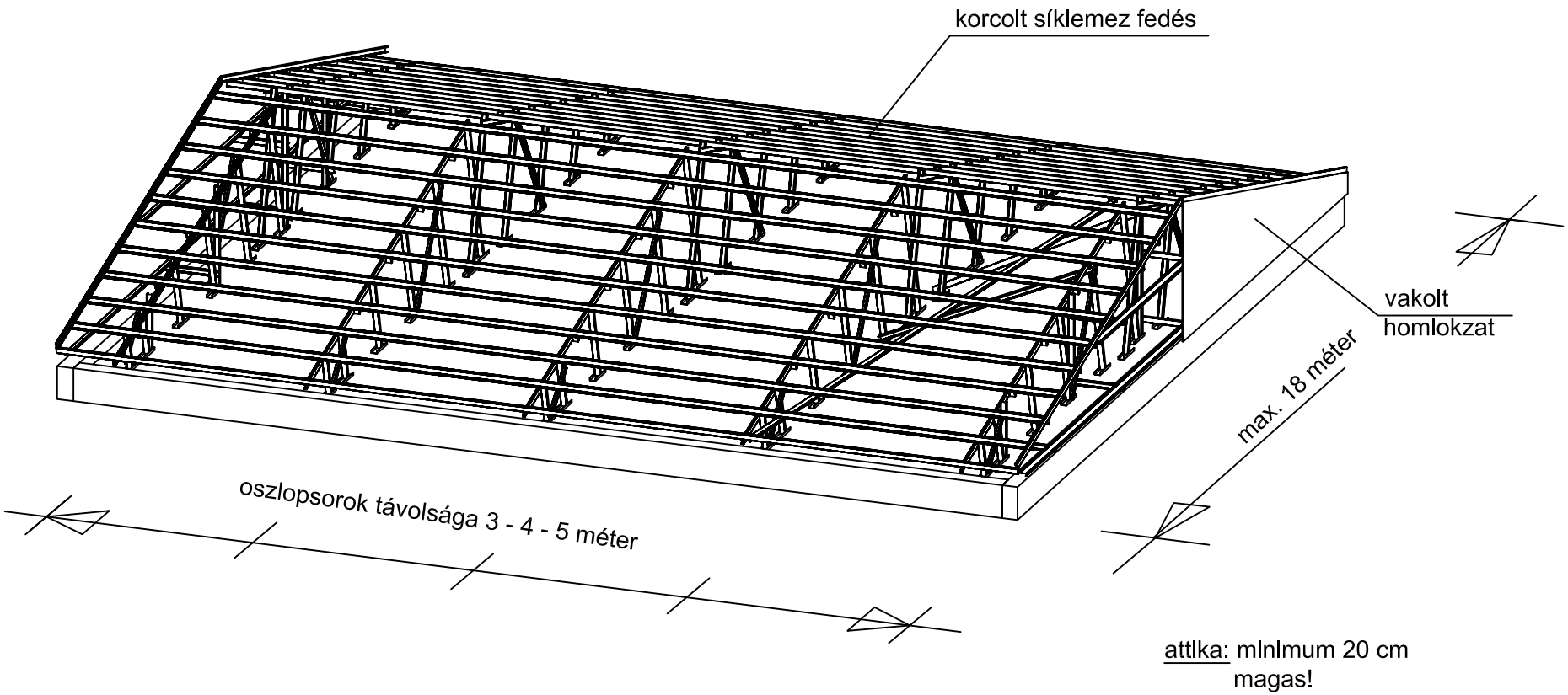

3. Lejtés 15° korcolt fedéssel

3.1 Térbeli kép

Lindab tetőfelújító rendszer

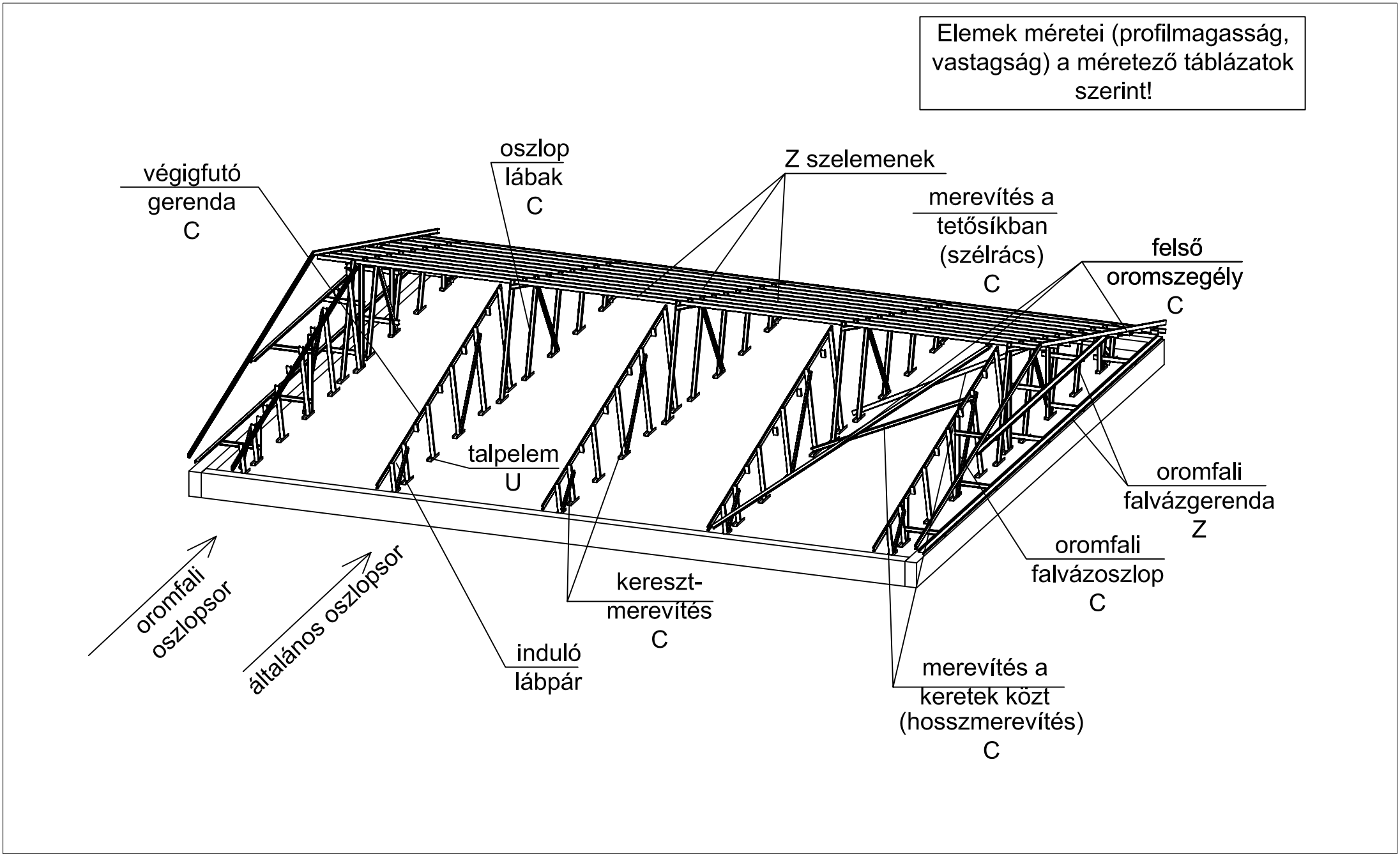

Lindab tetőfelújító rendszer

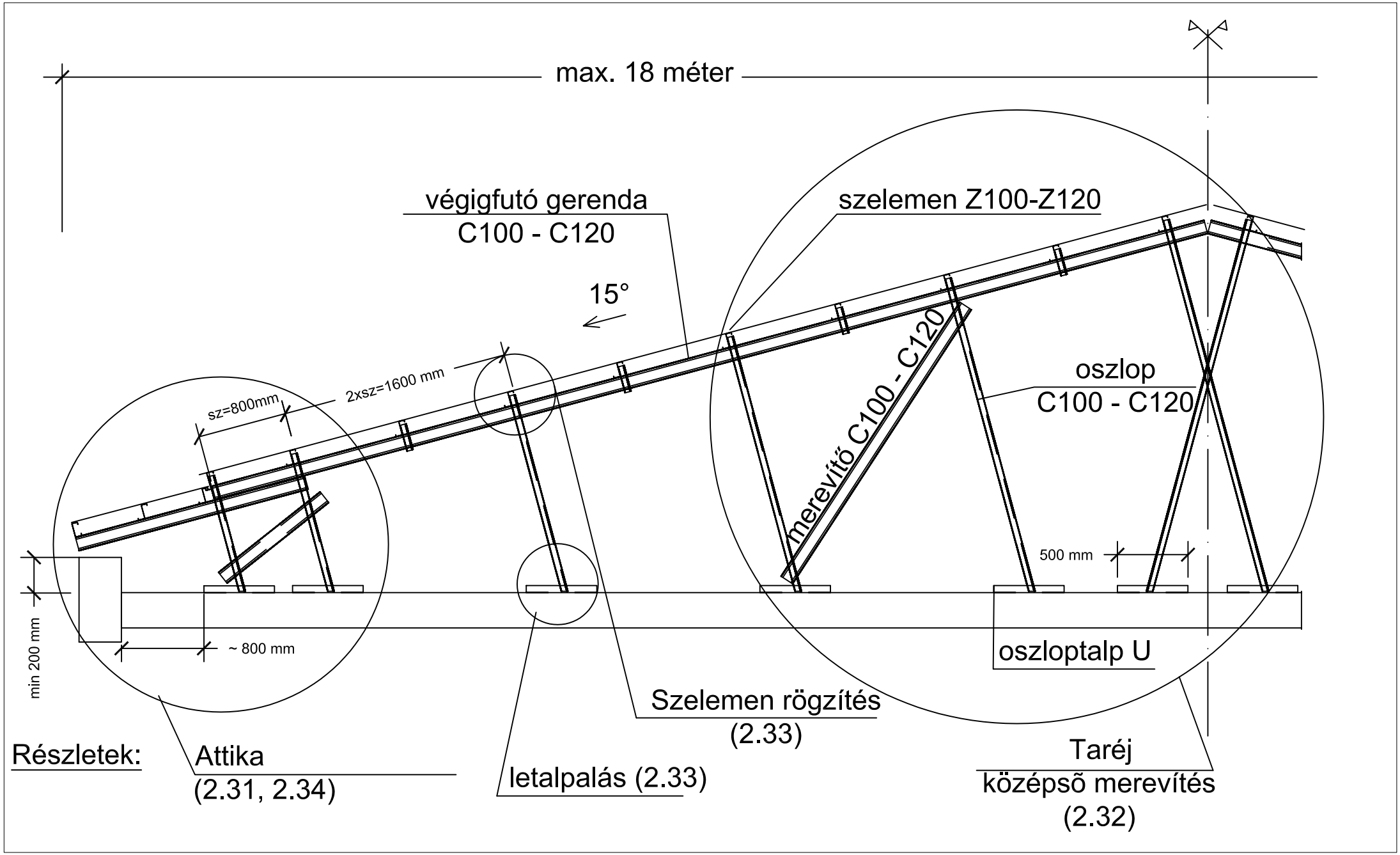

3. Lejtés 15° korcolt fedéssel

3.3 Általános közbenső oszlopsor

Lindab tetőfelújító rendszer

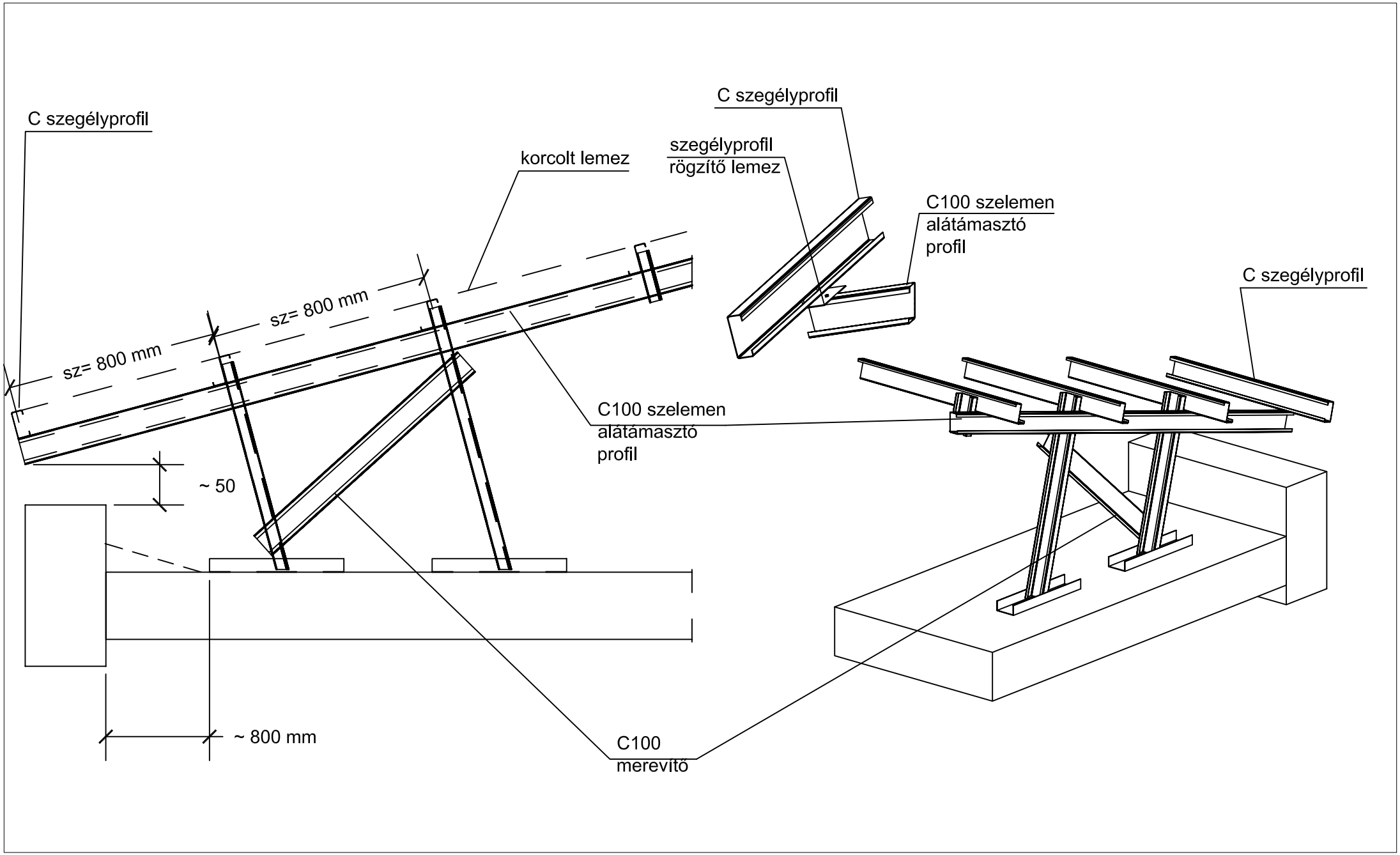

3. Lejtés 15° korcolt fedéssel

3.31 Attika kialakítás külső vízelvezetéssel

Lindab tetőfelújító rendszer

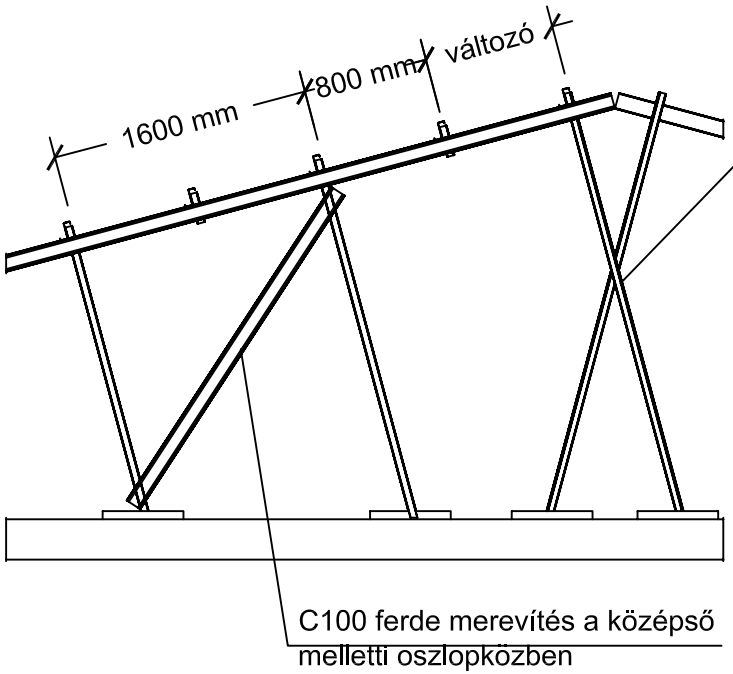

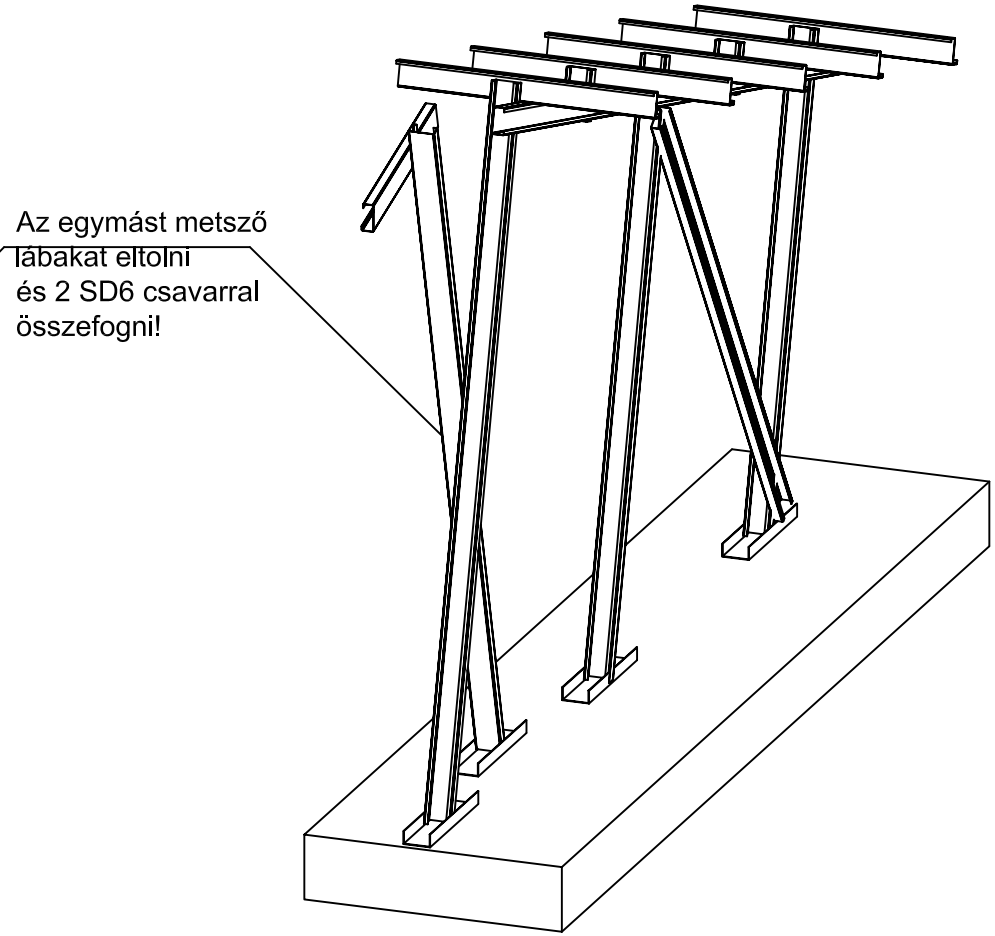

3. Lejtés 15° korcolt fedéssel

3.32 Taréj kialakítás és középső merevítés

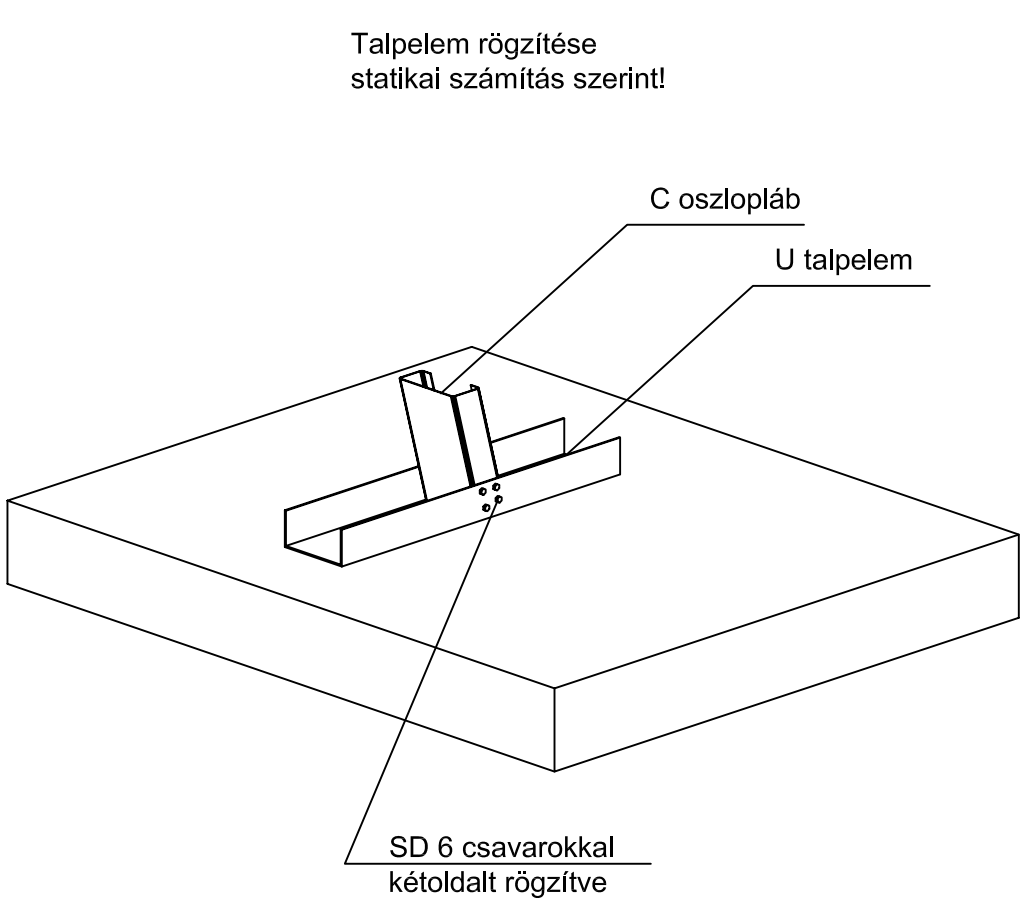
Talpelem rögzítése
statikai számítás szerint!
C oszlopláb
U talpelem
SD 6 csavarokkal
kétoldalt rögzítve

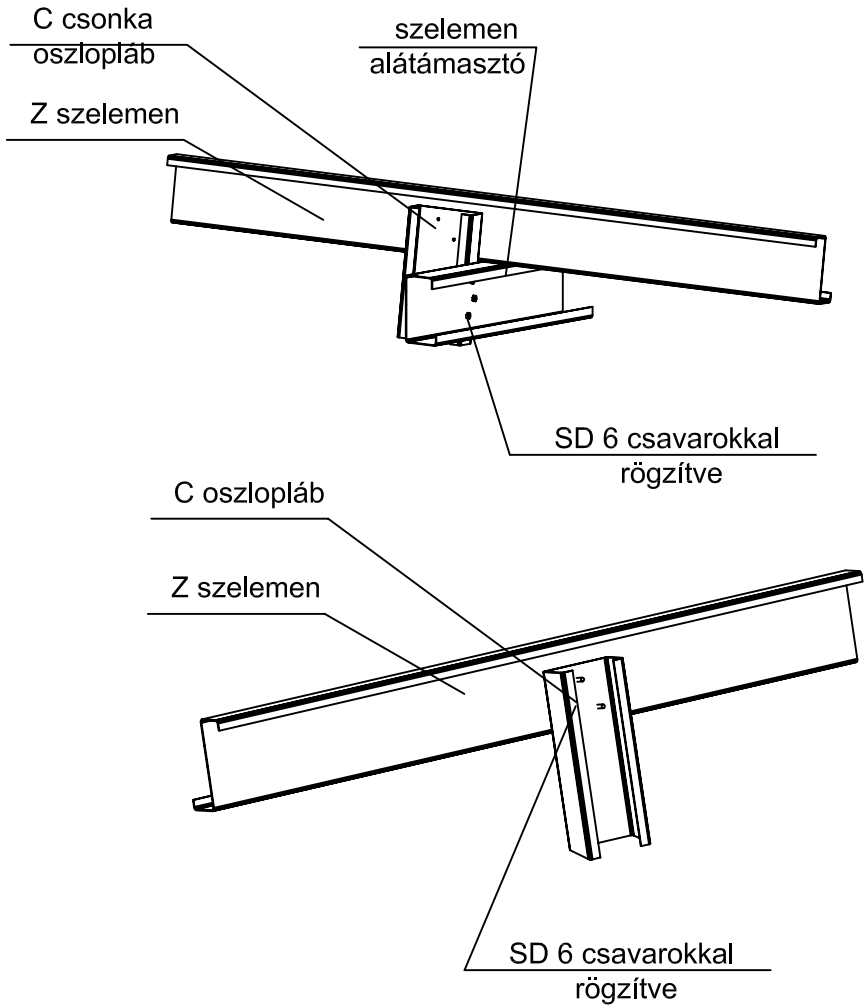
C csonka
oszlopláb
szelemen
alátámasztó
Z szelemen
SD 6 csavarokkal
rögzítve
C oszlopláb
Z szelemen
SD 6 csavarokkal
rögzítve

Lindab tetőfelújító rendszer

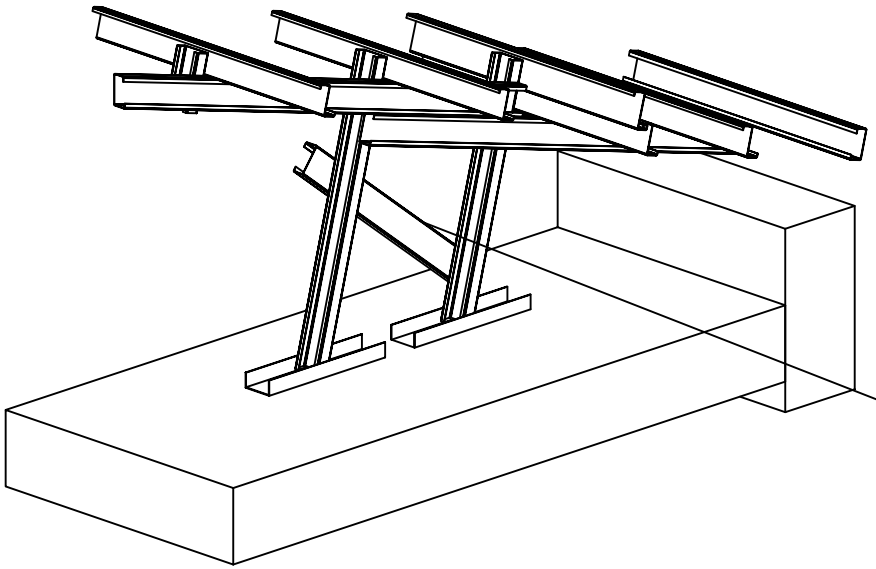

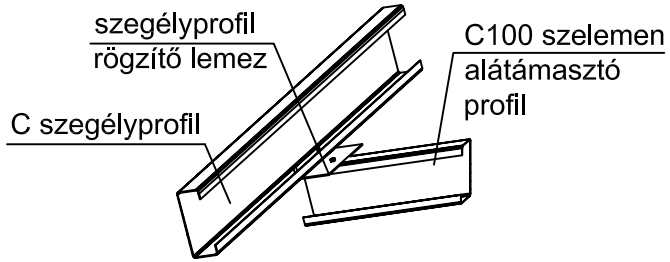

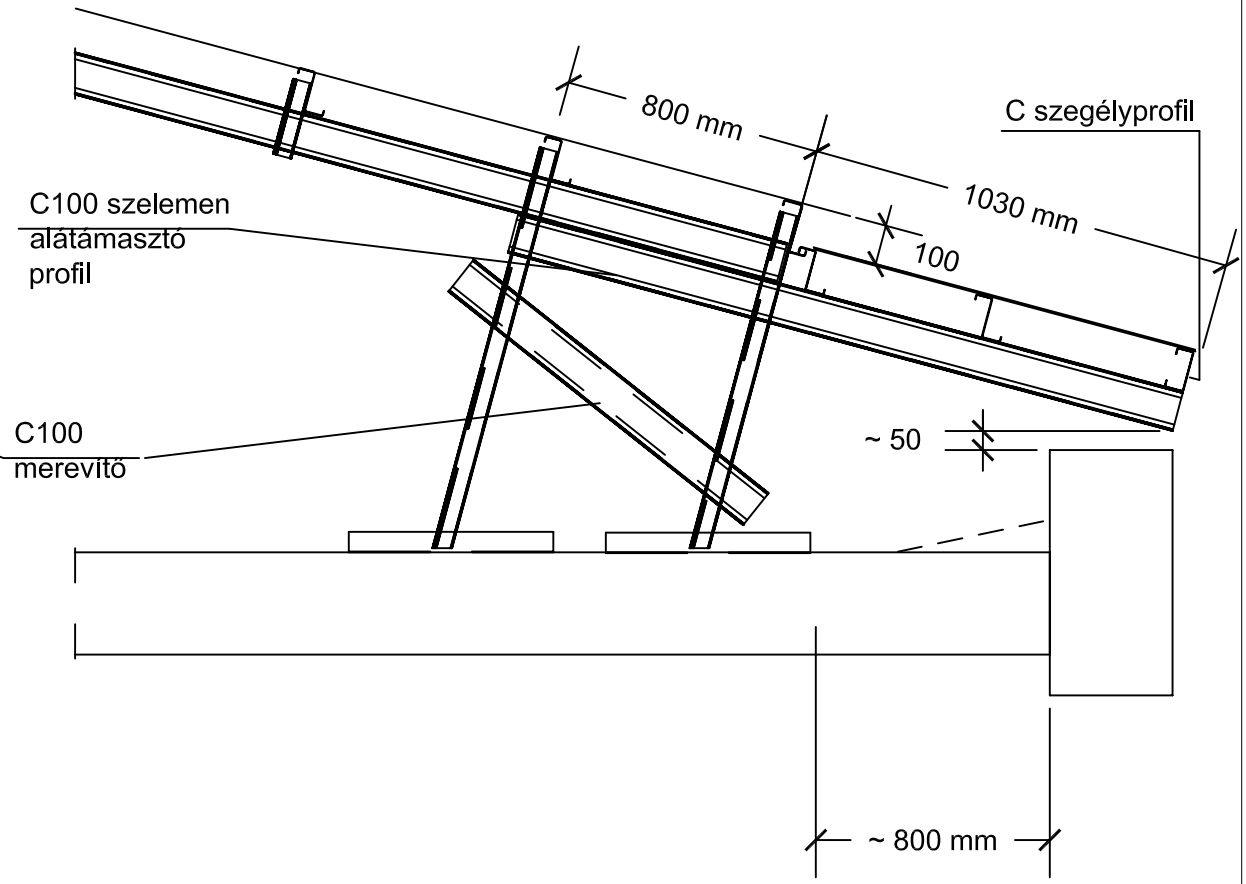

3. Lejtés 15° korcolt fedéssel

3.34 Attika kialakítás belső vízelvezetéssel

Lindab tetőfelújító rendszer

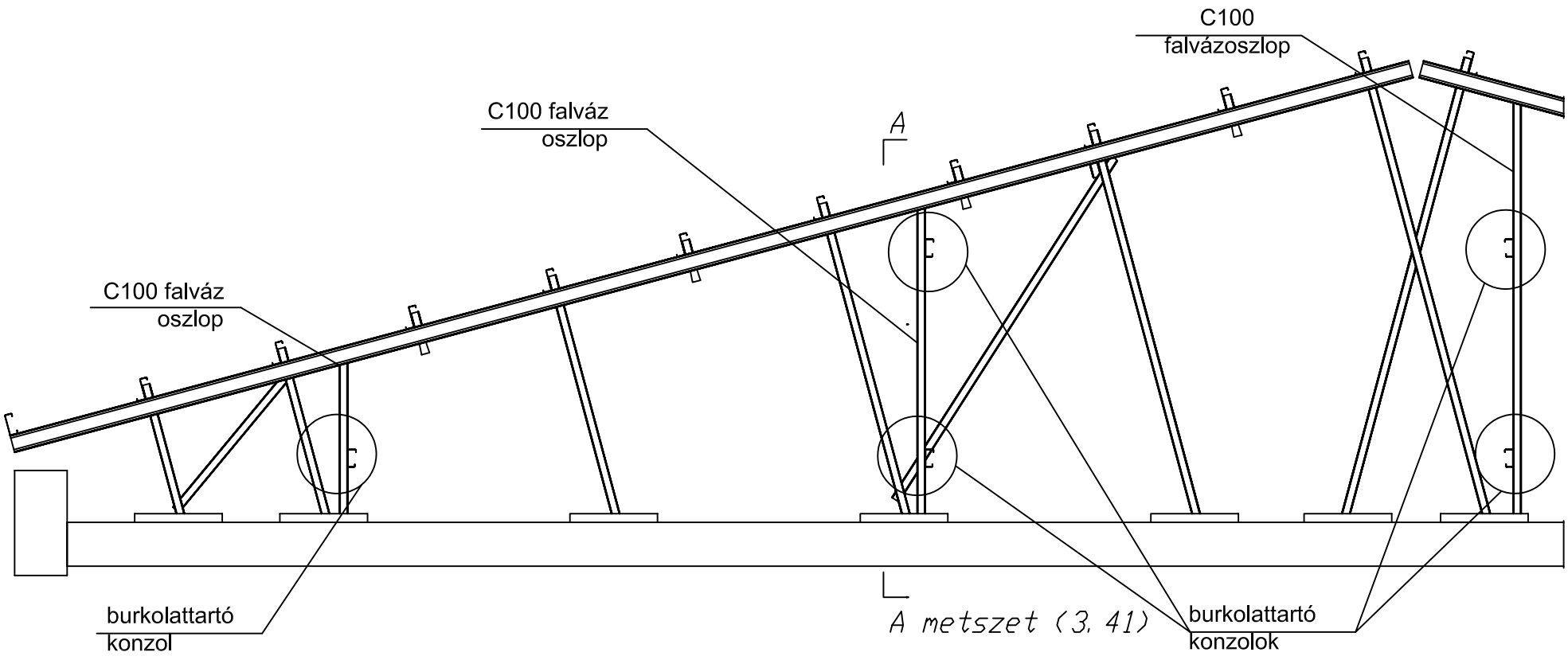

3. Lejtés 15° korcolt fedéssel

3.4 Oromfali oszlopsor

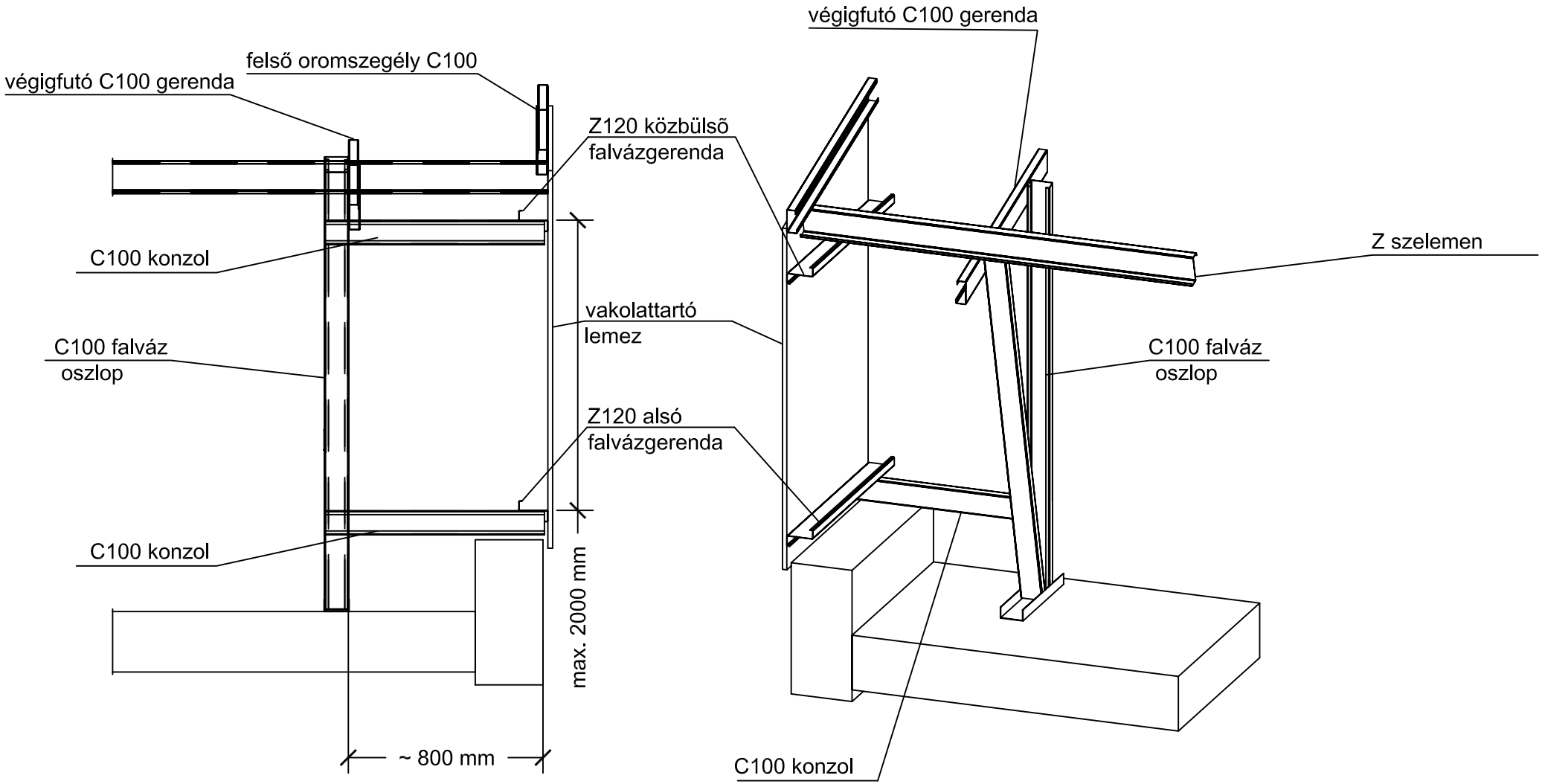
végigfutó C100 gerenda
felső oromszegély C100
végigfutó C100 gerenda
Z120 közbülső
falvázgerenda
C100 konzol
vakolattartó
lemez
C100 falváz
oszlop
Z120 alsó
falvázgerenda
C100 konzol
max. 2000 mm
~ 800 mm
Z szelemen
C100 falváz
oszlop
C100 konzol

A-A metszet

Lindab tetőfelújító rendszer

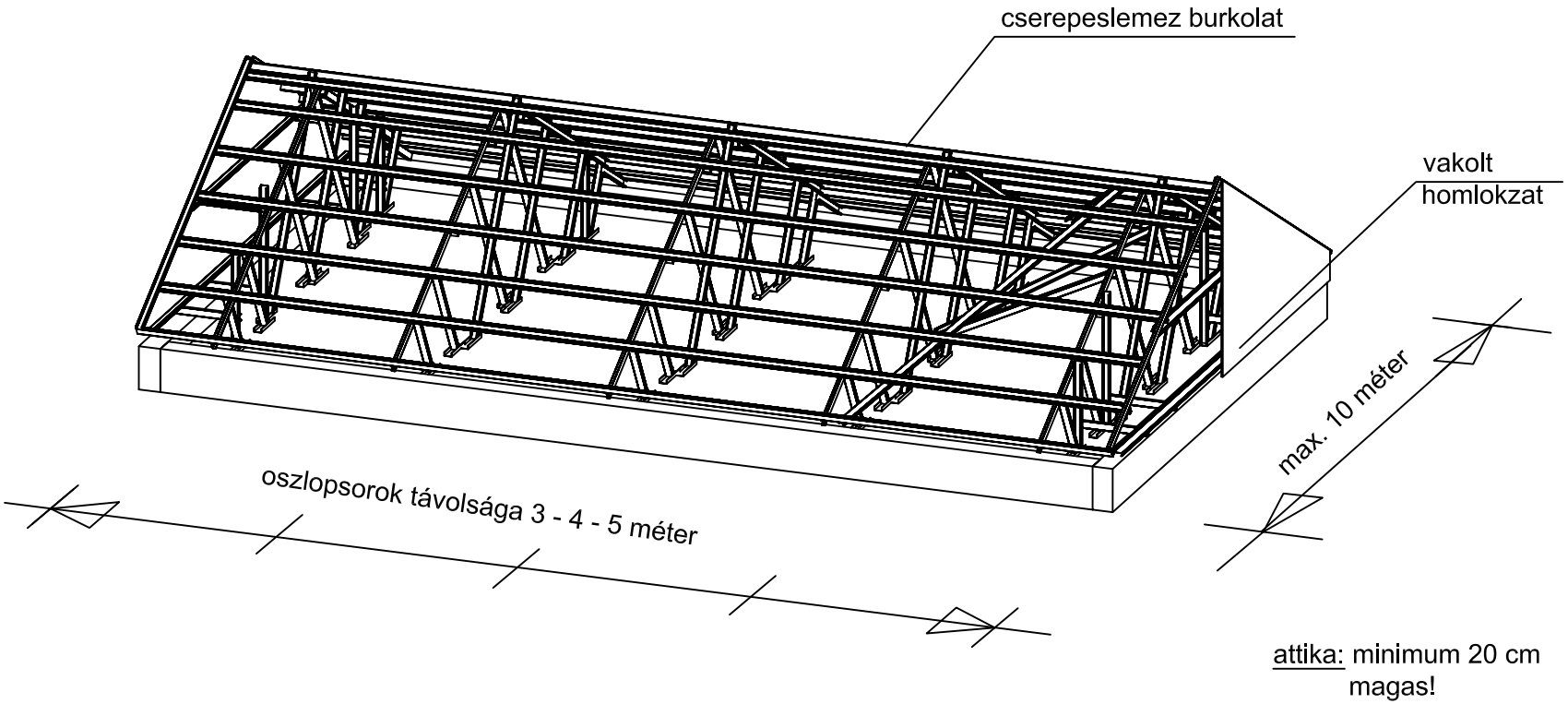

4. Lejtés 30° cserepeslemez fedéssel

4.1 Térbeli kép

Lindab tetőfelújító rendszer

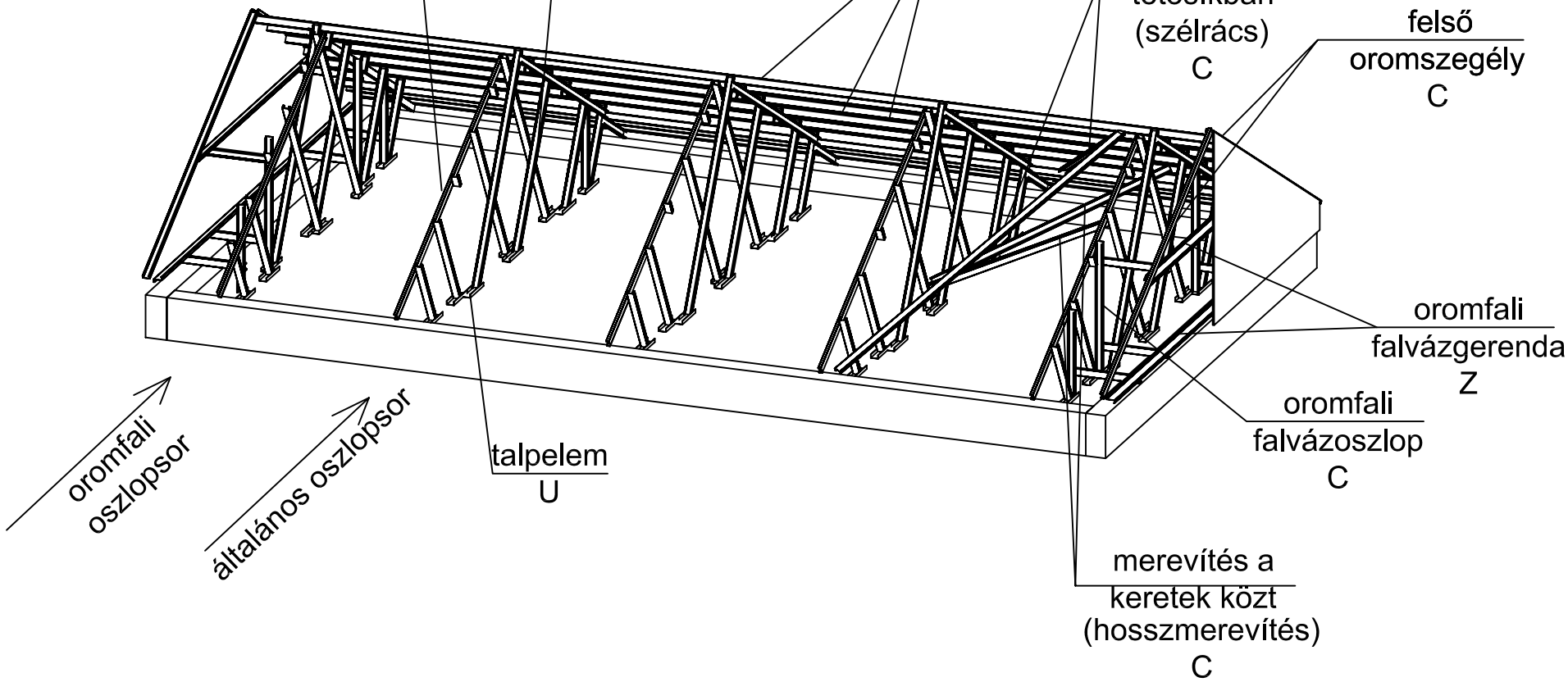

Lindab tetőfelújító rendszer

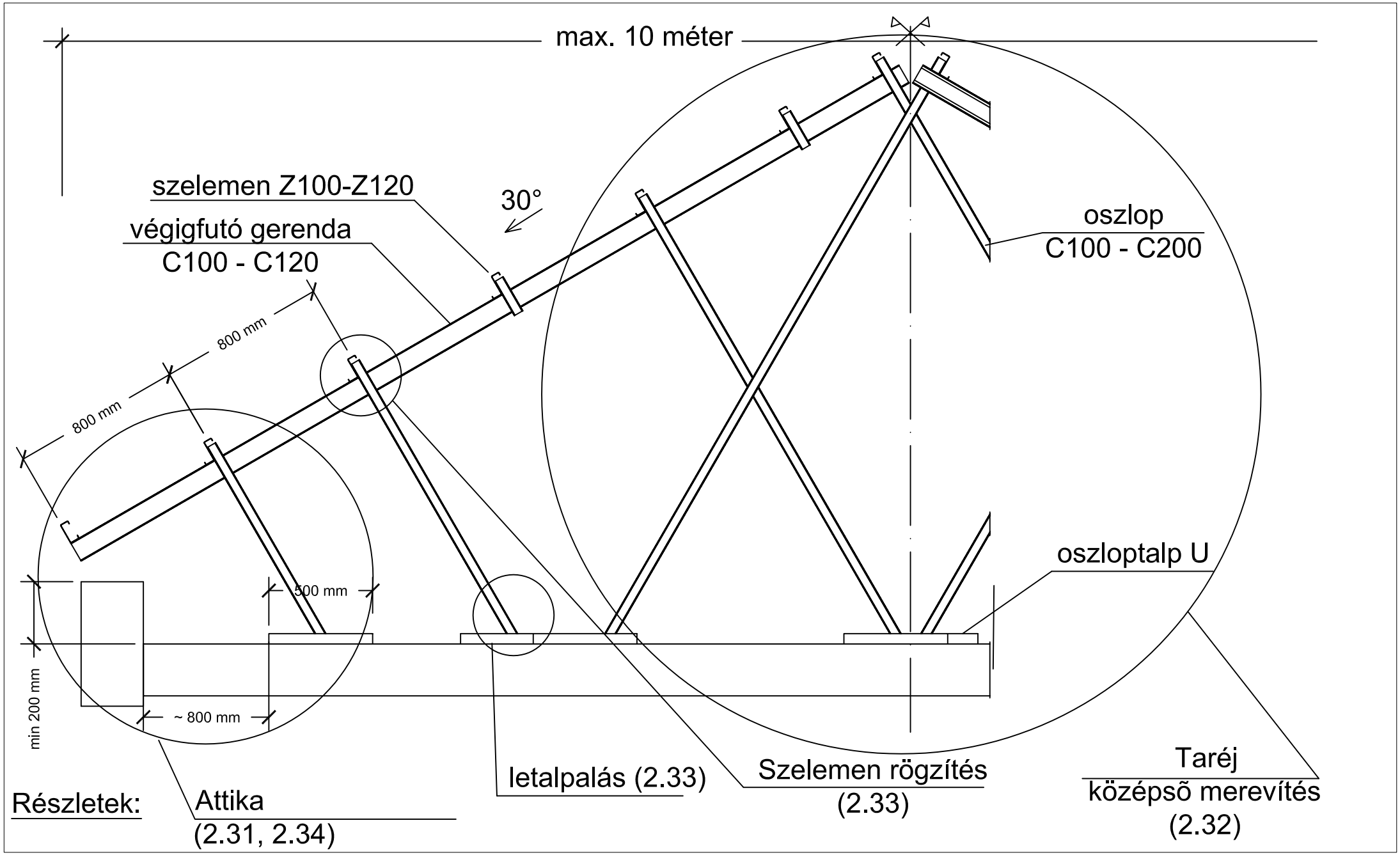

4. Lejtés 30° cserepeslemez fedéssel

4.3 Általános közbensõ oszlopsor

Lindab tetőfelújító rendszer

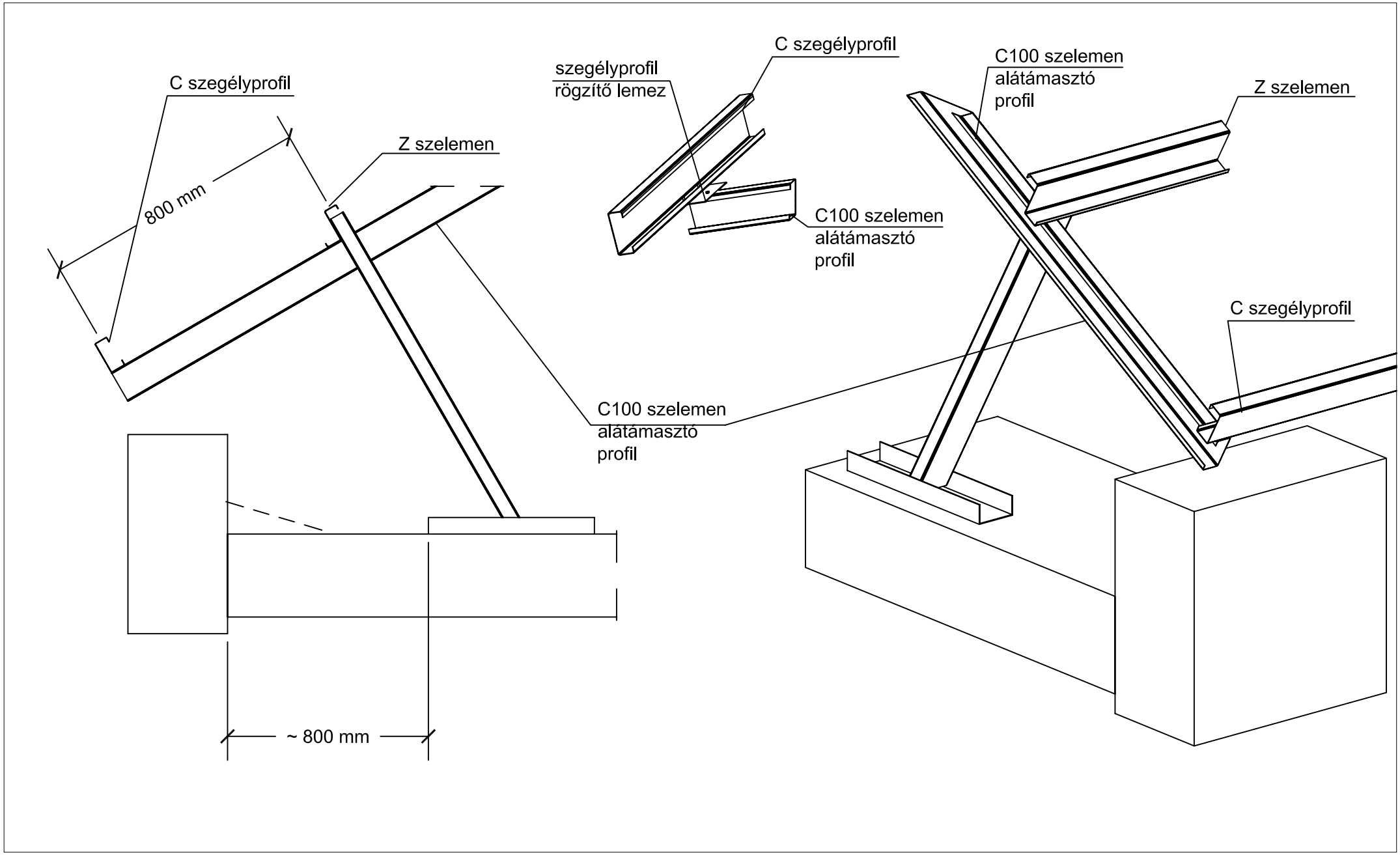

4. Lejtés 30° cserepeslemez fedéssel 4.31 Attika kialakítás külső vízelvezetéssel

Lindab tetőfelújító rendszer

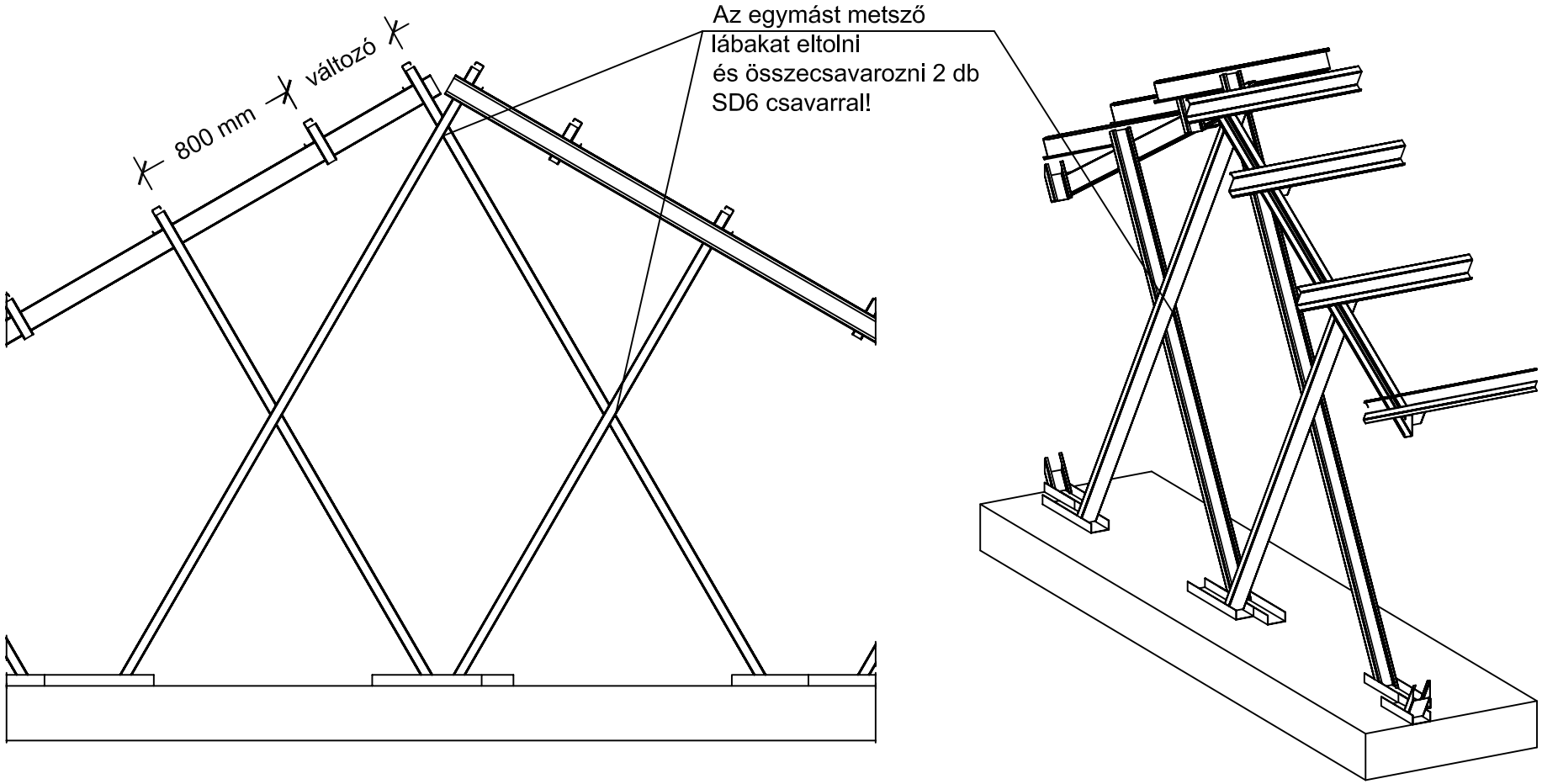

4. Lejtés 30° cserepeslemez fedéssel

4.32 Taréj kialakítás

Talpelem rögzítése
statikai számítás szerint!

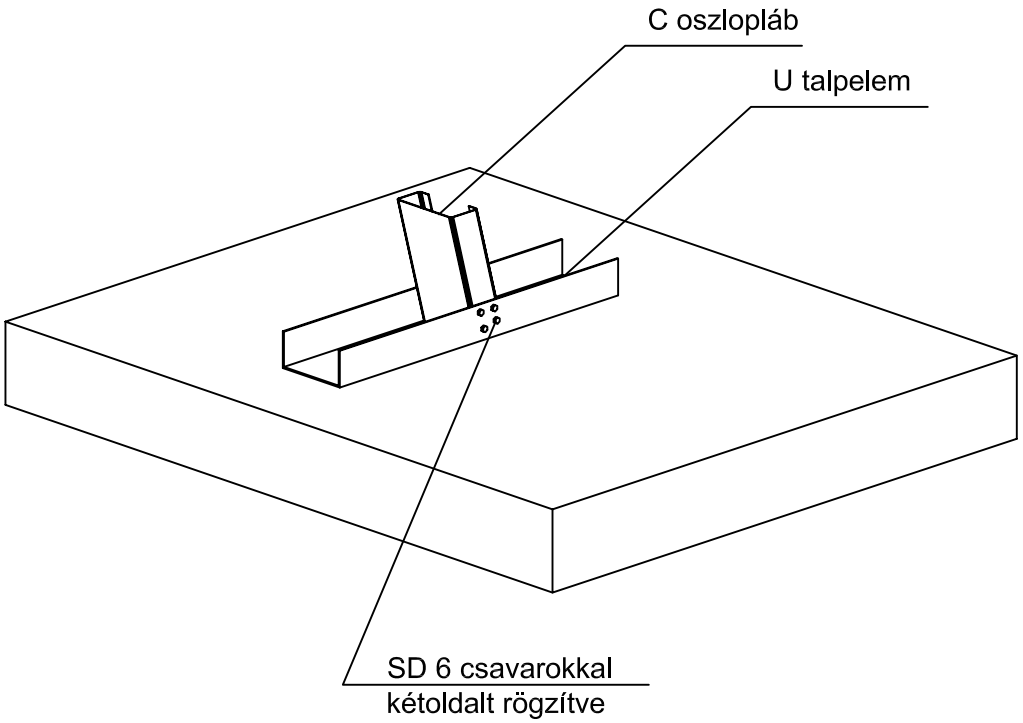

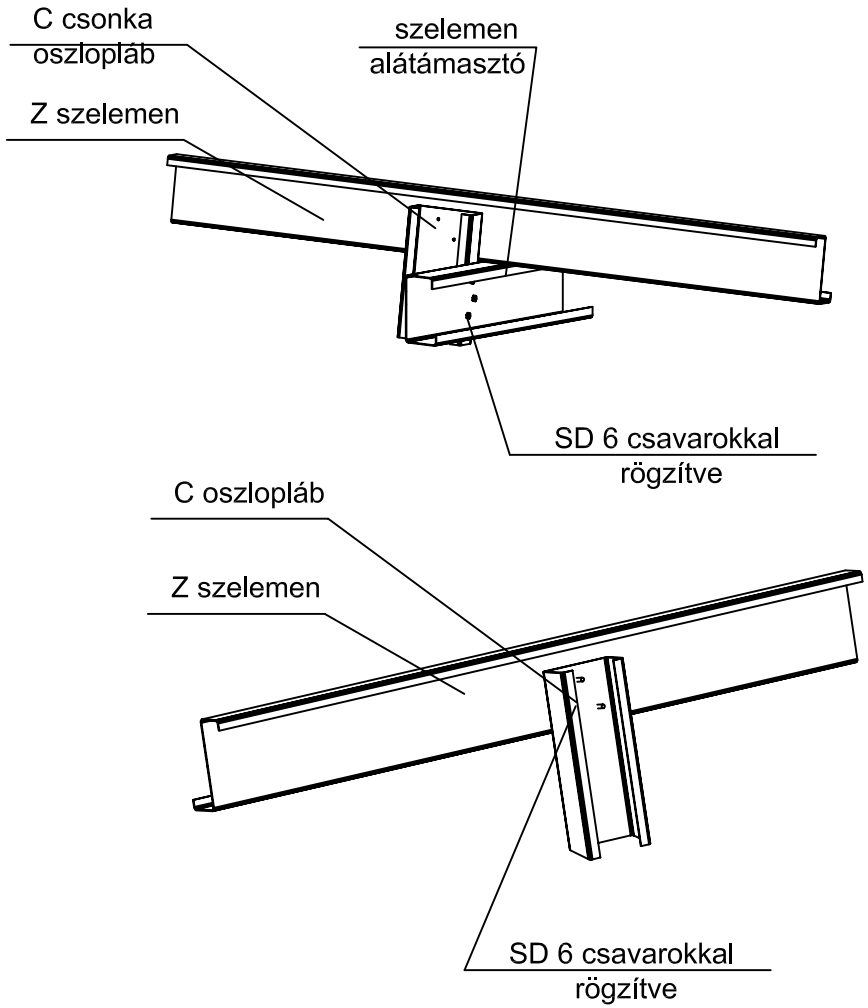

4.33 Szelemen rögzítés és letalpalás

Lindab tetőfelújító rendszer

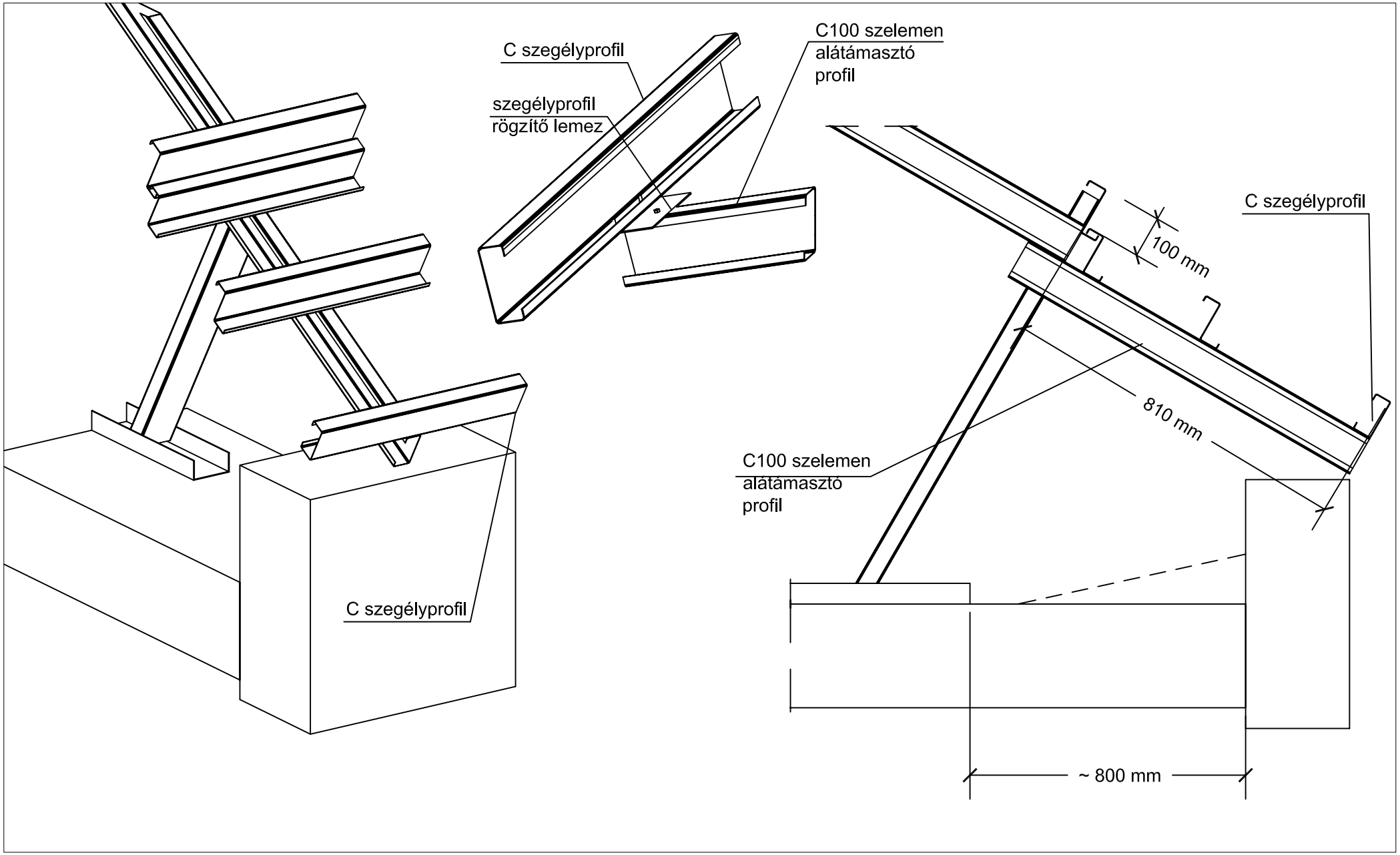

4. Lejtés 30° cserepeslemez fedéssel

4.34 Attika kialakítás belső vízelvezetéssel

Lindab tetőfelújító rendszer

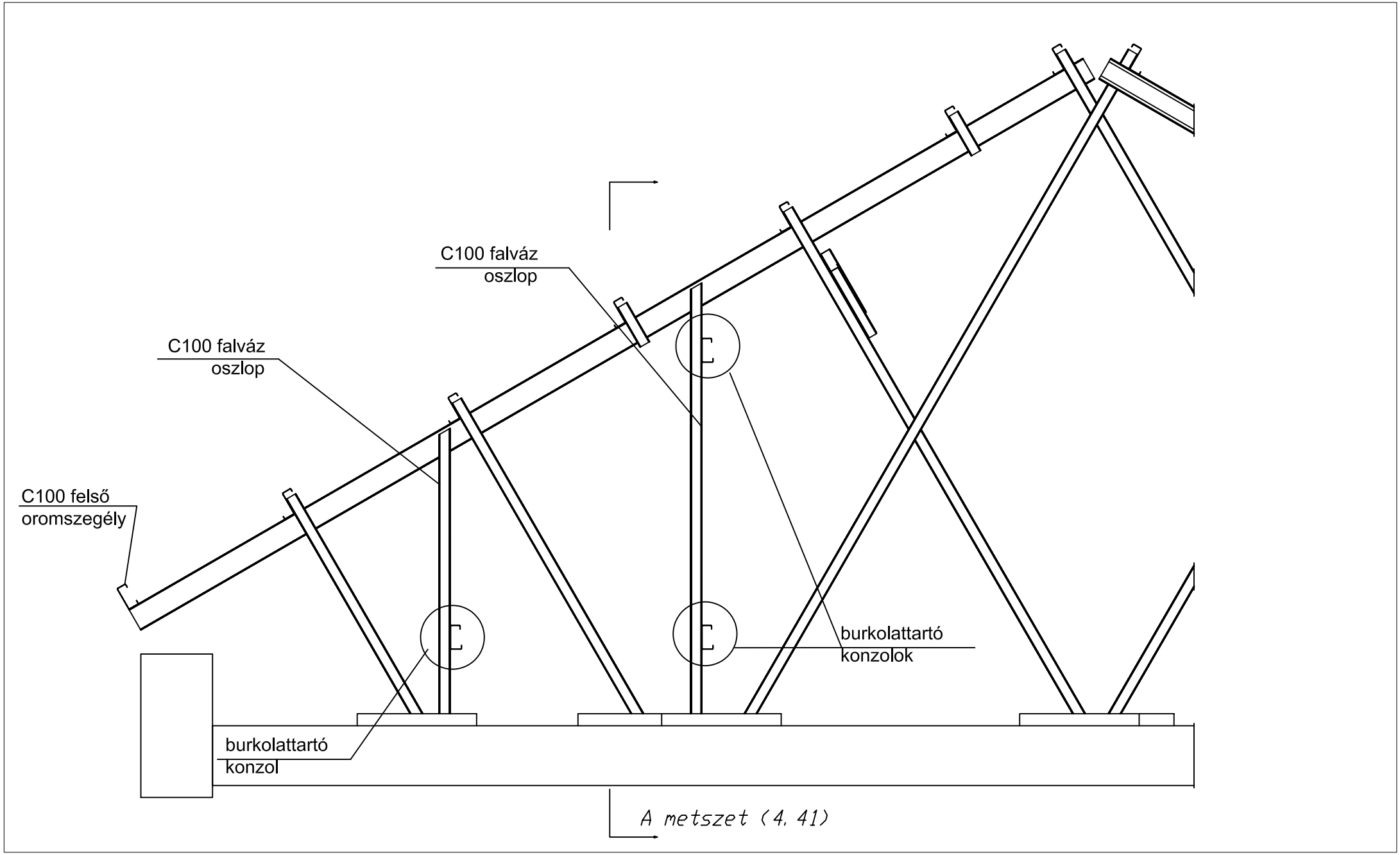

4. Lejtés 30° cserepeslemez fedéssel

4.4 Oromfali oszlopsor

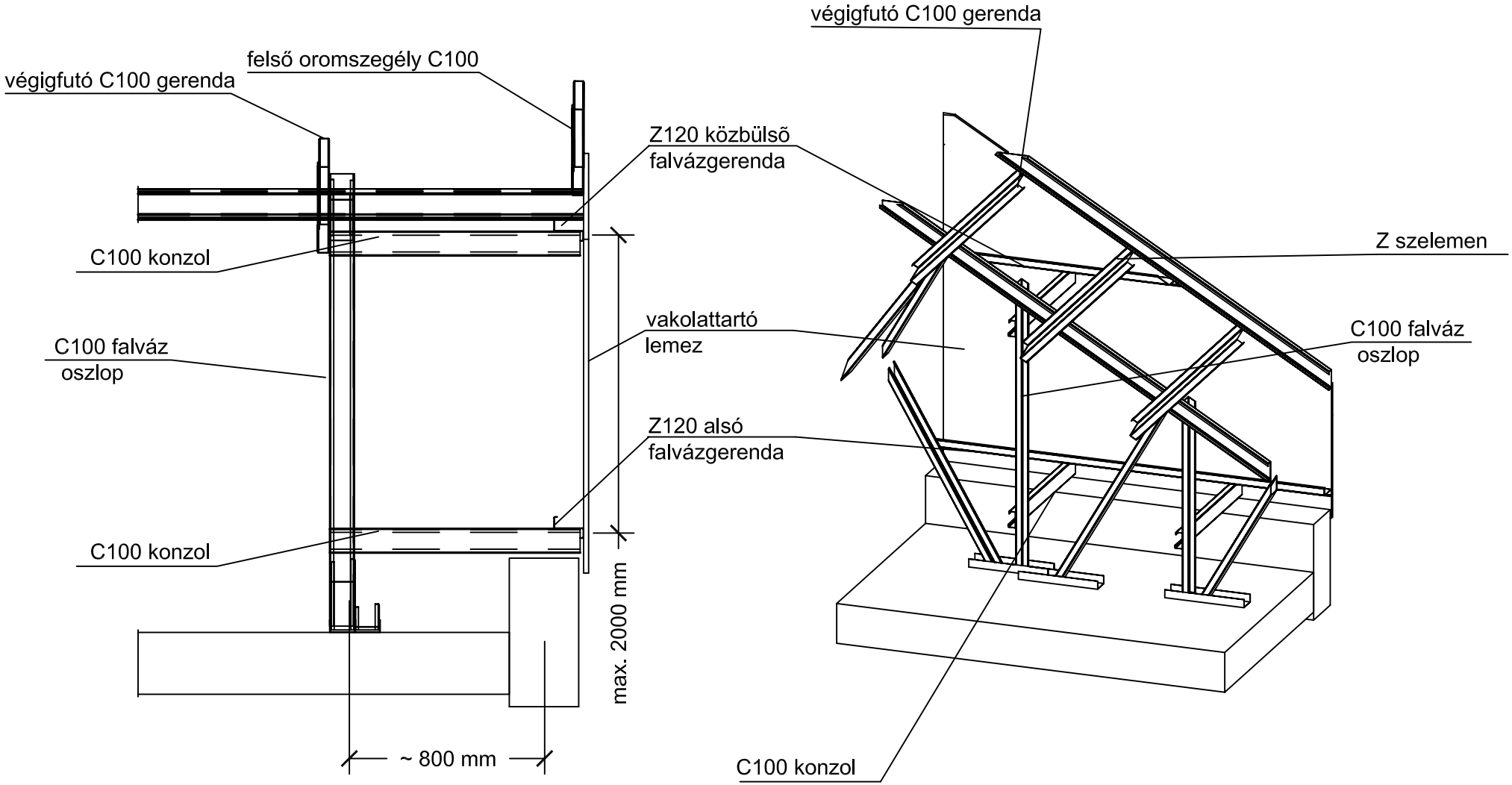
végigfutó C100 gerenda
felső oromszegély C100
végigfutó C100 gerenda
Z120 közbülső
falvázgerenda
C100 konzol
vakolattartó
lemez
C100 falváz
oszlop
Z120 alsó
falvázgerenda
C100 konzol
max. 2000 mm
~ 800 mm
Z szelemen
C100 falváz
oszlop
C100 konzol

A-A metszet

Lindab tetőfelújító rendszer

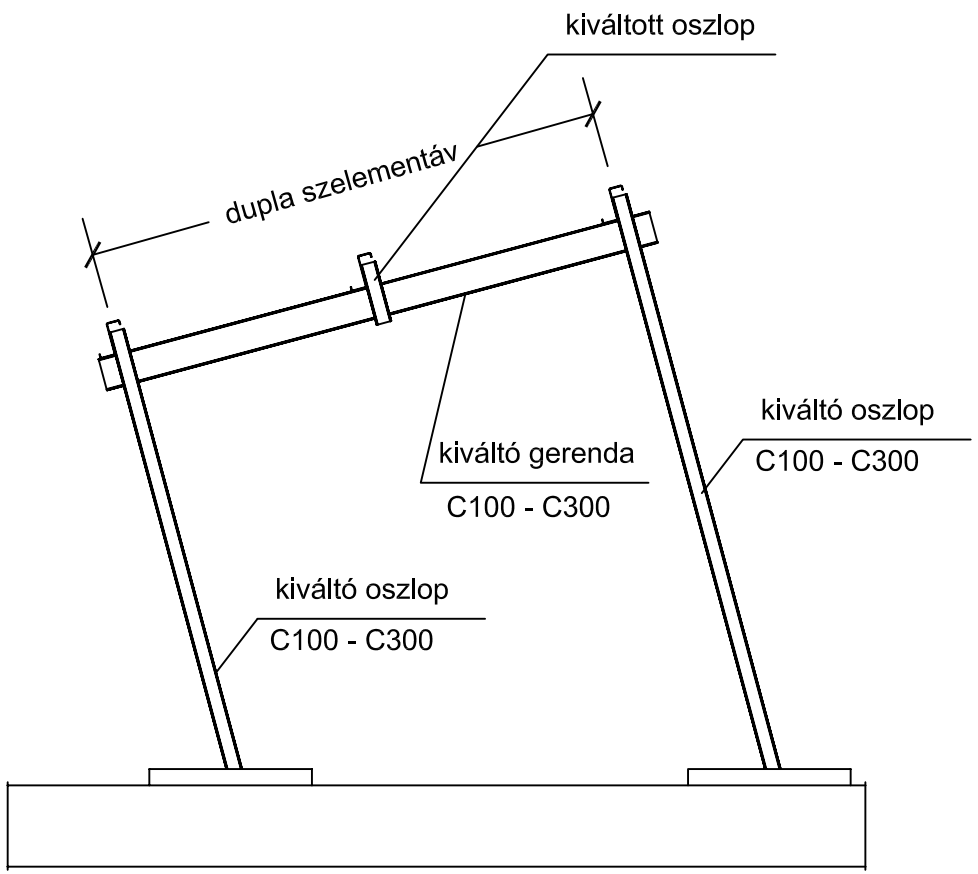

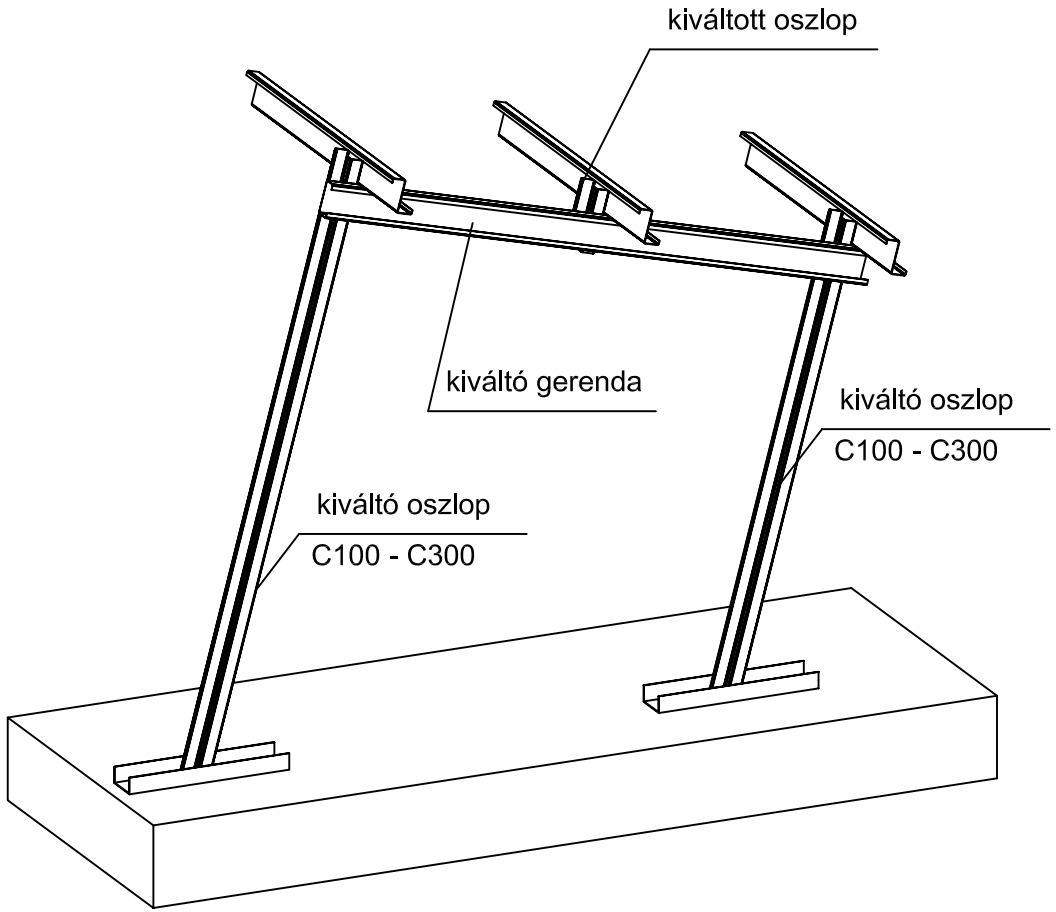

5. Oszlopláb kiváltása

Lindab tetõfelújító rendszer

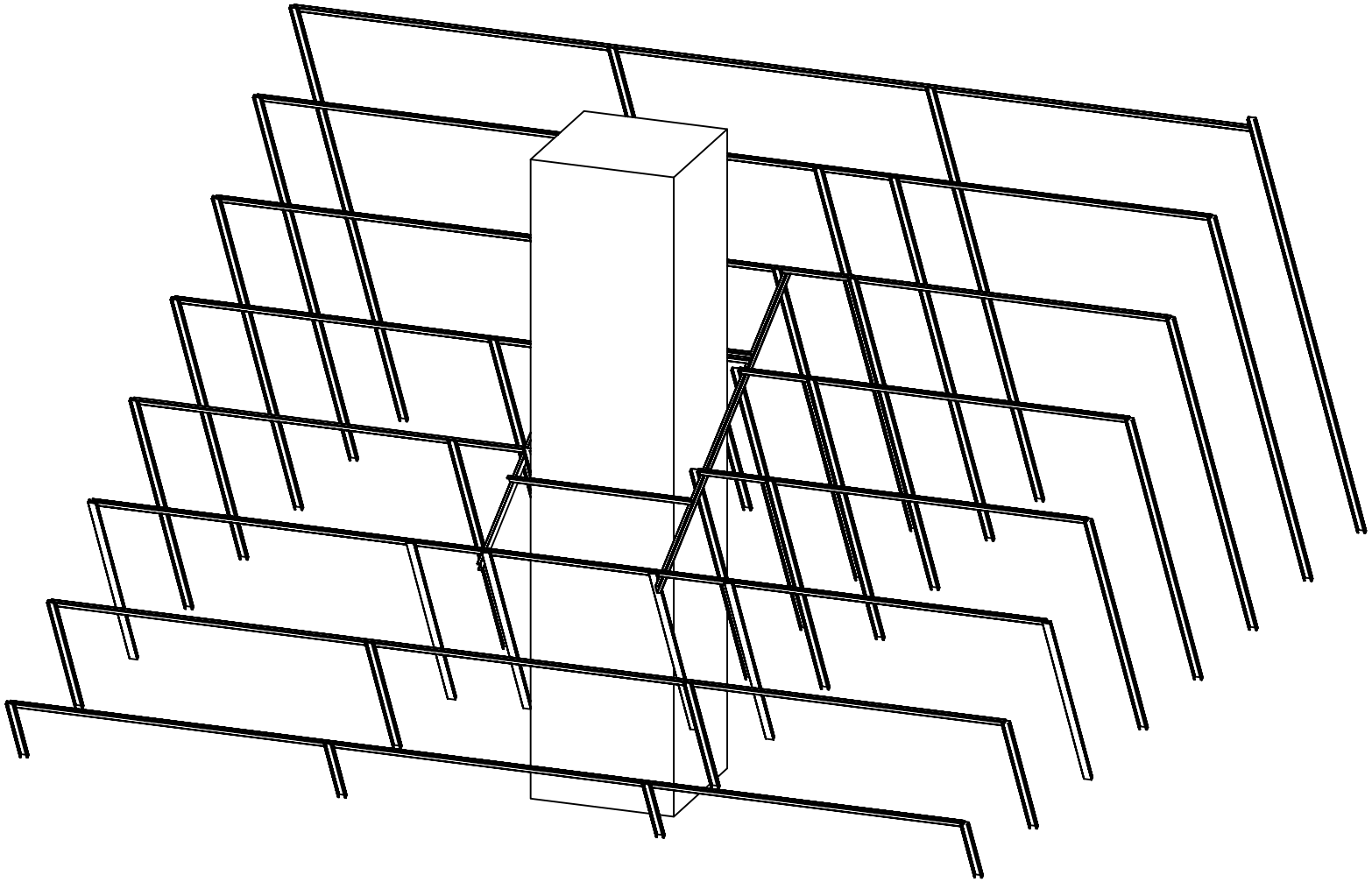

6. Áttörés kialakítása

6.1 Térbeli ábra

Lindab tetõfelújító rendszer

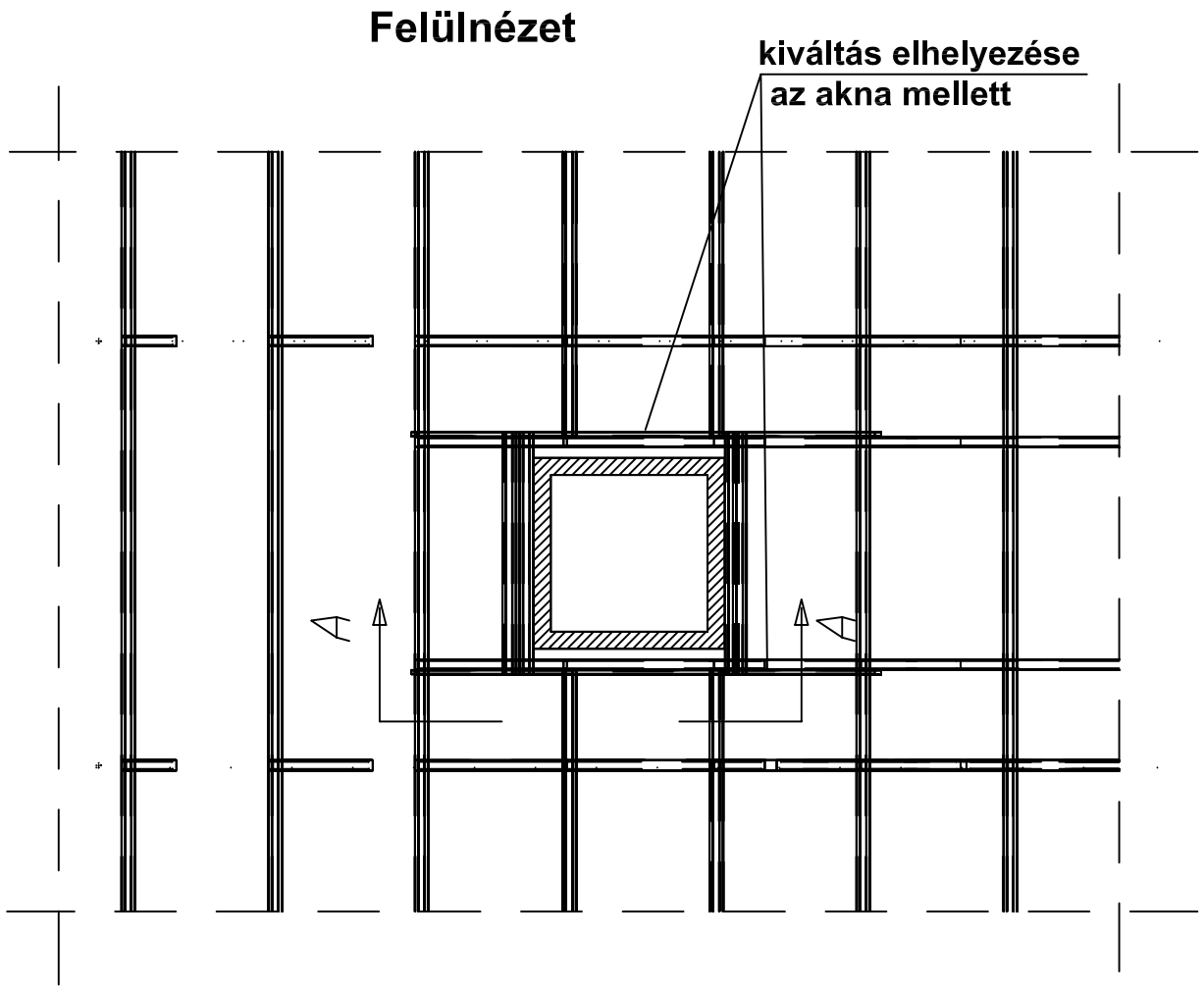

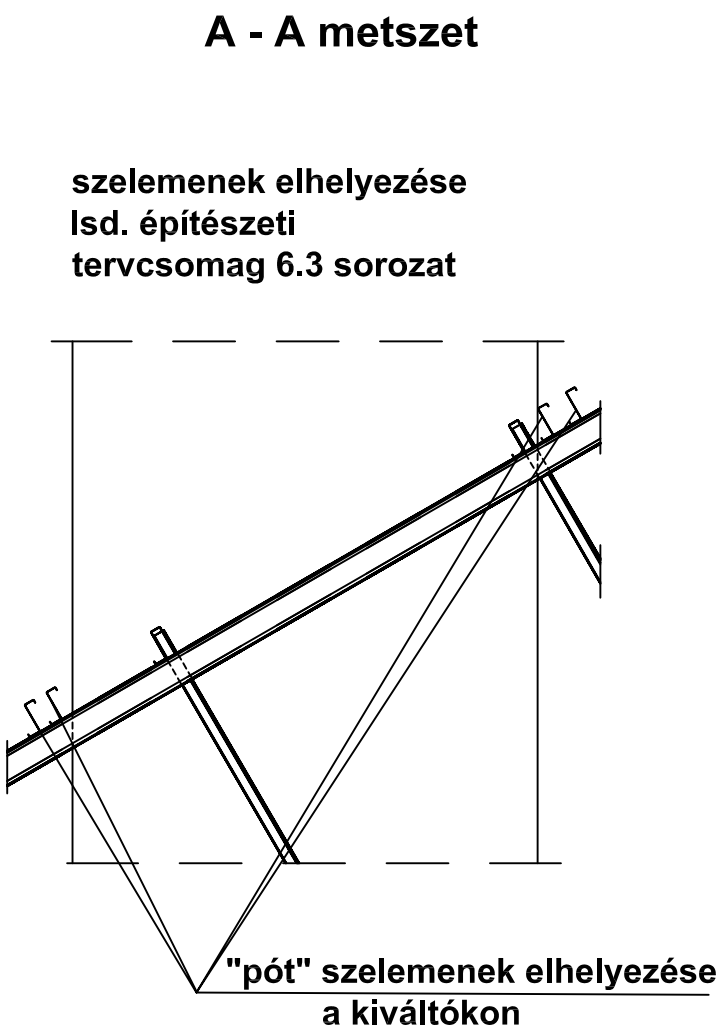

6. Áttörés kialakítása

6.2 Felülnézet + metszet

Lindab tetõfelújító rendszer

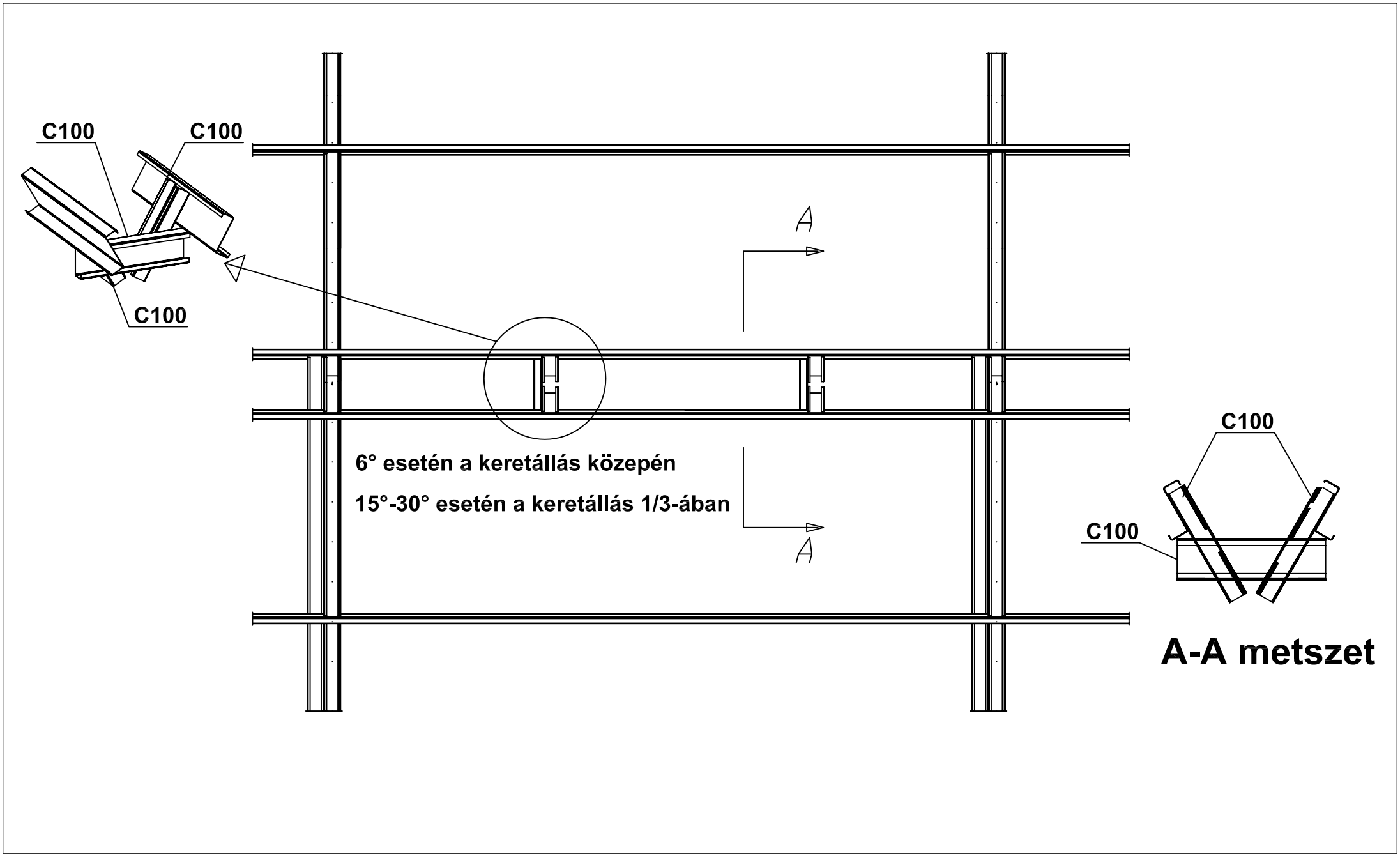

7. Tetősíkok összefogása gerincnél

Lindab tetőfelújító rendszer

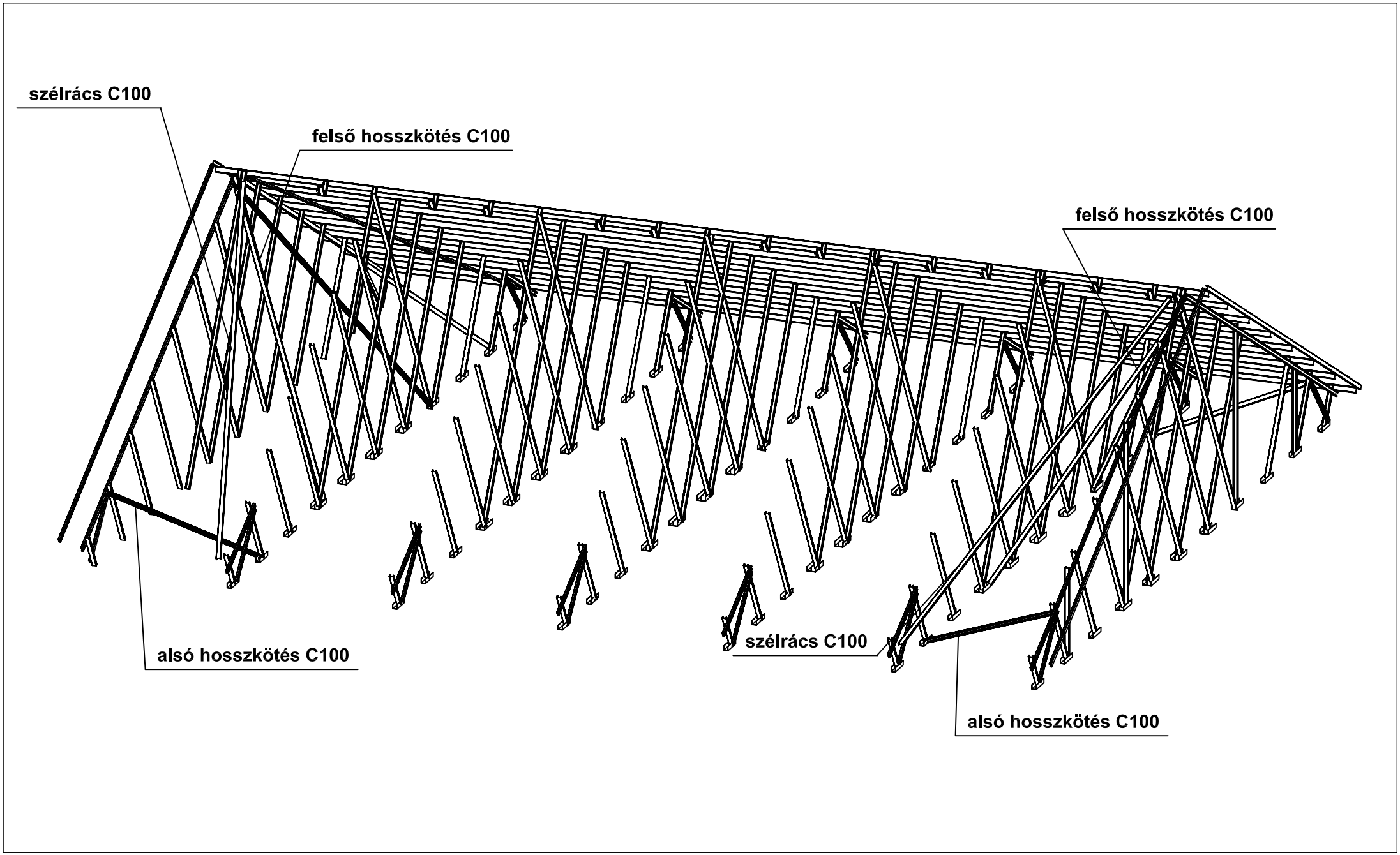

8. Merevítések

8.1. Térbeli kép

Lindab tetőfelújító rendszer

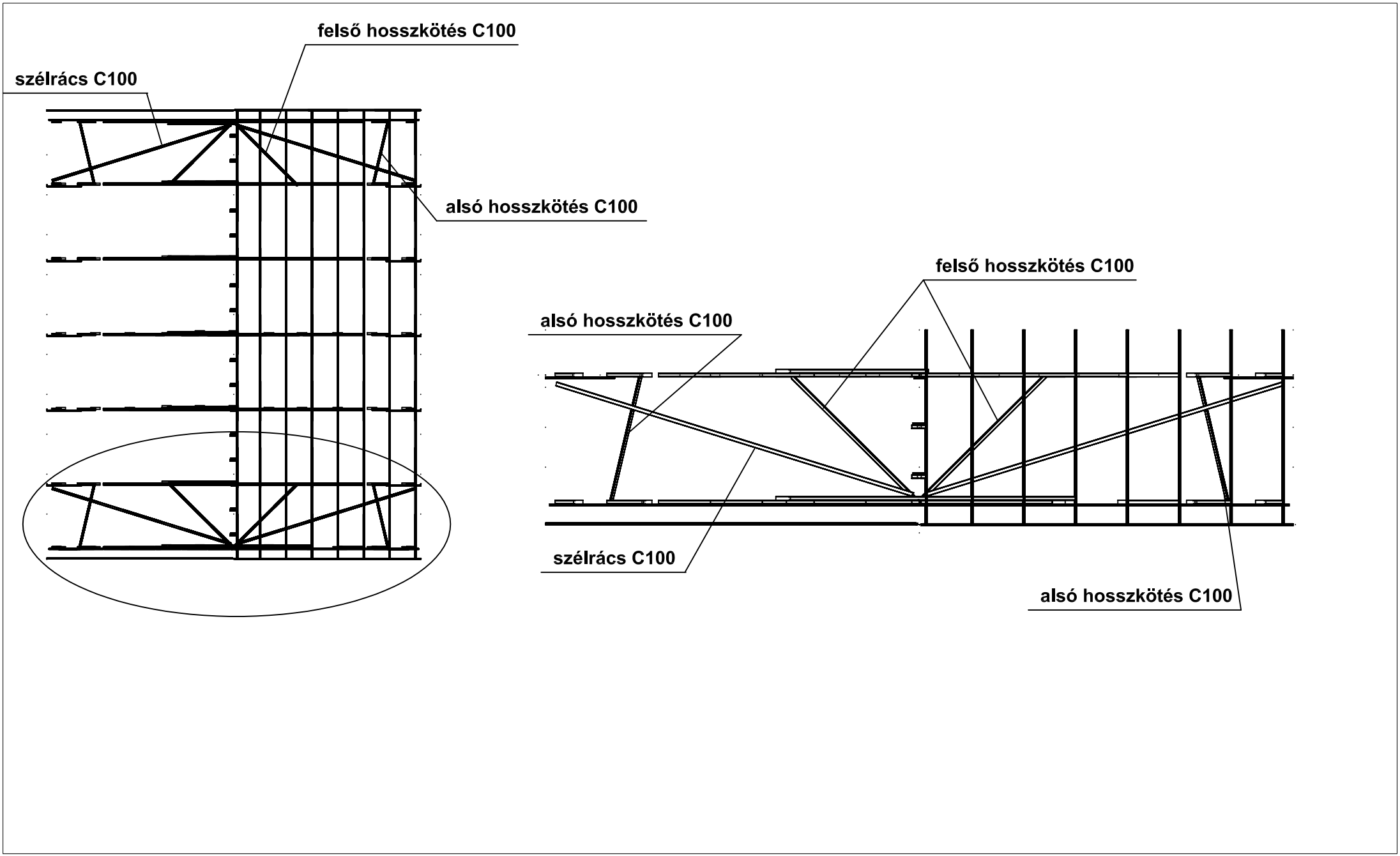

8. Merevítések

8.2 Felülnézet