Coude

BFU 90°

1 2 3 4 5 6 7 8 9 10 11 12 13 14 15 16 17 18

Description

Coude à segments.

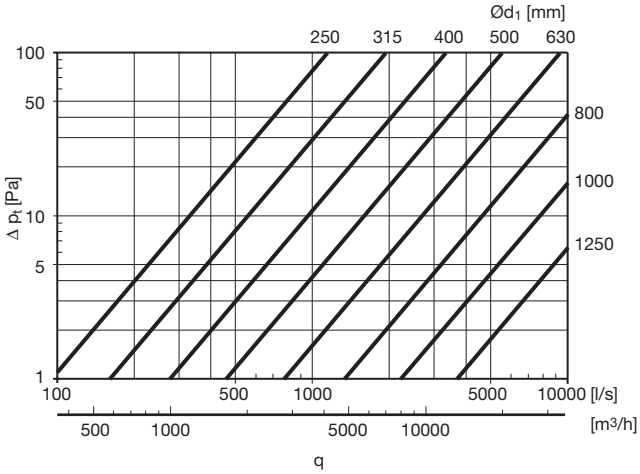

Dimensions

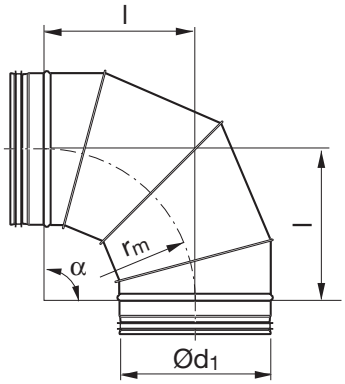

$r_m \approx 1 \cdot d_1$

Ød1 nom	l mm	m kg	Numéro des segments
250	250	2,20	4
315	315	3,00	4
355	355	3,75	4
400	400	5,64	4
450	450	7,00	4
500	500	8,20	4
560	560	10,1	4
600	600	11,7	4
630	630	12,9	4
710	710	19,8	4
800	800	26,0	4
900	900	33,6	4
1000	1000	42,0	5
1120	1120	52,6	5
1250	1250	64,0	5

Codification

BFU 315 90

Produit

Dimension Ød1

Angle α

EUROVENT CERTIFIED PERFORMANCE
DUCT-MC
Identification number 17.11.002
www.eurovent-certification.com

Droits de modifications réservés sans avertissement préalable.

Lindab®