Coude

BFU 60°

Description

Coude à segments.

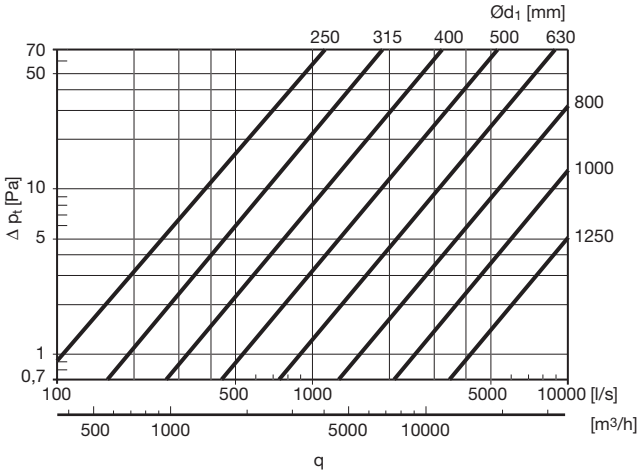

Dimensions

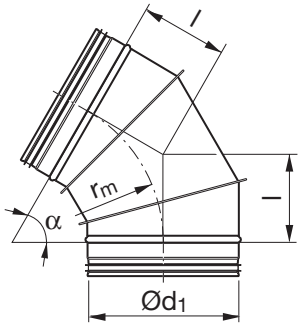

$r_m \approx 1 \cdot d_1$

Ød1 nom	l mm	m kg
250	144	1,48
315	182	2,20
355	205	2,80
400	231	3,47
450	260	4,70
500	289	6,00
560	323	7,40
630	364	9,20
710	410	11,3
800	462	14,8
900	520	19,3
1000	577	24,2
1120	647	30,1
1250	722	36,6

Codification

BFU 315 60

Produit

Dimension Ød1

Angle α

EUROVENT CERTIFIED PERFORMANCE
DUCT-MC
Identification number 17.11.002
www.eurovent-certification.com

Droits de modifications réservés sans avertissement préalable.