Pyöreä kulmavaimennin BSLUSS2 50

Tuotekuvaus

Tehokas äänenvaimennin pieneen tilaan.
Vaimennusmateriaalina mineraalivilla, eristevahvuus 50 mm
Testattu ISO 7235 standardien mukaan
Tuote on CE-merkitty EN 12101-7 standardin mukaisesti käytettäväksi pyöreissä savunhallintakanavajärjestelmissä.

Mitat ja äänitiedot

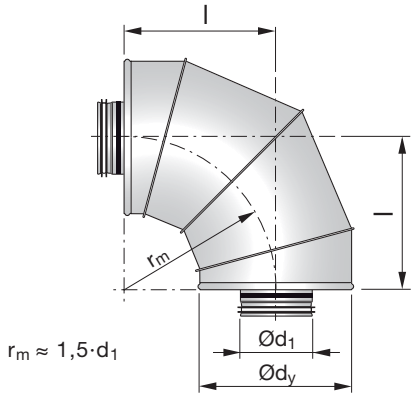

Ød$_1$ nom	l mm	Vaimennus (dB) keskitaajuudella (Hz) 63	125	250	500	1k	2k	4k	8k	Ød$_y$ mm	m kg
125	260	3	2	6	14	22	33	26	22	235	3,3
160	285	1	2	6	14	23	29	25	21	270	4,2
200	355	0	2	5	15	29	24	24	20	310	6,3
250	370	1	2	6	17	31	22	27	20	365	10,7
315	370	1	2	7	19	20	17	20	16	427	11,4

Tekniset tiedot

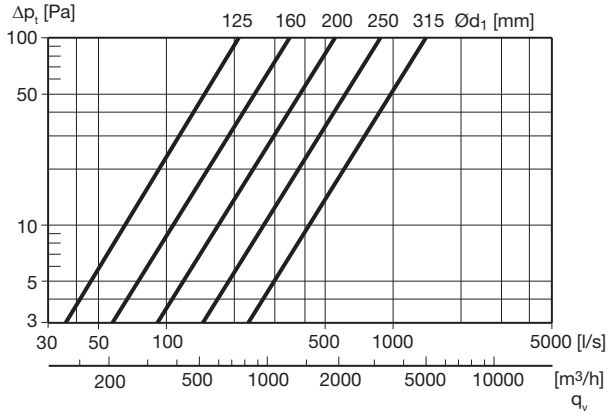

Tuotekoodi

Tuotetunnus	BSLUSS2	aaa	50
BSLUSS2			
Liitoskoko Ød$_1$			
Ød$_1$ = 125 - 315 mm			
Eristevahvuus			
50 mm			

Esimerkki: BSLUSS2 - 200 - 50