Slave enhed

FDS-S

Beskrivelse

UDGÅET erstattes af PRO-S

Slave enheden FDS-S er en forprogrammeret styreenhed med indbygget display.

Displayet er baggrundsbelyst, har let tilgængelige menuer og styres med trykknapper. To LED lysdioder angiver alarm og meddelelser. FDS-S kan anvendes for tilslutning af maksimalt 60 brandspjæld til masterenheden FDS-M/ PRO-M.

Der skal anvendes 1 stk. FDS-S pr. brandspjæld/ røgkontrolspjæld

FDS-S kan anvendes med masterenhederne med nedenstående firmware:

FDS-M: 1.0-1-00 til 1.2-1-04
PRO-M: 0.1-0-00 til 0.1-0-03

Tilbehør

PRO-P	Transformator
FDS-R	Signalforstærker

Bestillingskode

FDS-S

Type

Dimensioner

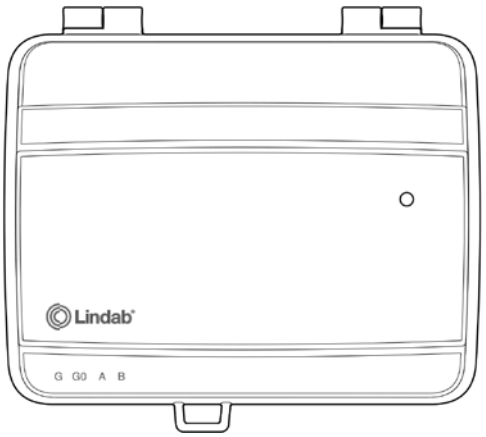

Bredde:	105 mm
Højde:	90 mm
Dybde:	40 mm

Tilslutningsskema

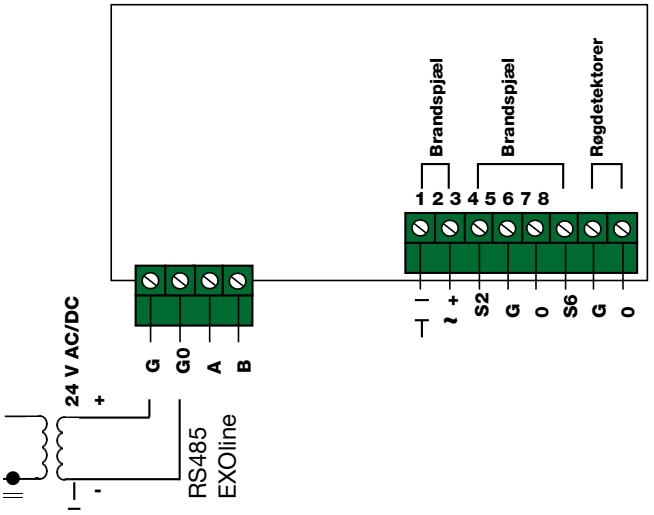

For yderligere information se bruger manualen for FDS.