Bogen BSTR 30°

Beschreibung

Gepresster und nahtgeschweißter Bogen.

Einige Abmessungen mit angefalztem Ende.

Bestellbeispiel

BSTR 160 30

Produktbezeichnung
Dimension Ød
Winkel α

Dimensionen

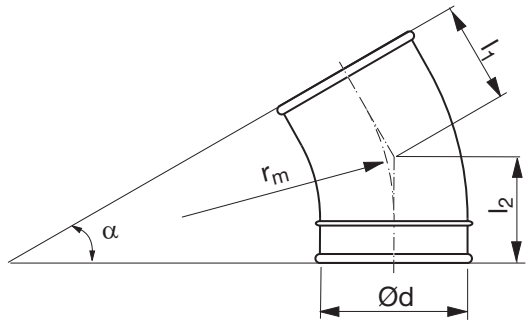

$r_m \approx 1{,}5 \cdot d$

Ød nom	t mm	r_m mm	l_1 mm	l_2 mm	m kg
80	0,6	150	62	88	0,30
100 *	0,6	150	70	96	0,30
125 *	0,7	190	81	107	0,30
150 *	0,7	225	90	116	0,50
160 *	0,7	240	94	120	0,50
180 *	0,7	270	97	124	0,70

* 1 swaged-on end
** 2 swaged-on ends

Änderungen vorbehalten